BUILT-IN HOB

USER INSTRUCTIONS

GIGA 6234250 X

EN RO IT

FOR A GOOD REASON

GRUNDIG

www.grundig.com

185.9272.84/R.AB/29.03.2017

Please read this user manual first!

Dear Customer,
Thank you for purchasing this Grundig product. We hope that you get the best results from your product which has been manufactured with high quality and state-of-the-art technology. Therefore, please read this entire user manual and all other accompanying documents carefully before using the product and keep it as a reference for future use. If you handover the product to someone else, give the user manual as well. Follow all warnings and information in the user manual.
Remember that this user manual is also applicable for several other models. Differences between models will be identified in the manual.

Explanation of symbols

Throughout this user manual the following symbols are used:

Important information or useful hints about usage.

Warning of hazardous situations with regard to life and property.

Warning of electric shock.

Warning of risk of fire.

Warning of hot surfaces.

Arçelik A.Ş.
Karaağaç caddesi No:2-6
34445 Sütlüce/Istanbul/TURKEY
Made in TURKEY

CE

TABLE OF CONTENTS

1 Important instructions and warnings for safety and environment 4

General safety....4
Safety when working with gas....4
Electrical safety....6
Product safety....7
Intended use....7
Safety for children....8
Disposing of the old product....8
Package information....8

2 General information 9

Overview....9
Package contents....10
Technical specifications....10
Injector table....11

3 Installation 12

Before installation....12
Installation and connection....14
Gas conversion....16
Future Transportation....18

4 Preparation 19

Tips for saving energy....19
Initial use....19
First cleaning of the appliance....19

5 How to use the hob 20

General information about cooking....20
Using the hobs....20

6 Maintenance and care 22

General information....22
Cleaning the hob....22
Cleaning the control panel....23

7 Troubleshooting 24

1 Important instructions and warnings for safety and environment

This section contains safety instructions that will help protect from risk of personal injury or property damage. Failure to follow these instructions shall void any warranty.

General safety

- This appliance can be used by children aged from 8 years and above and persons with reduced physical, sensory or mental capabilities or lack of experience and knowledge if they have been given supervision or instruction concerning use of the appliance in a safe way and understand the hazards involved.
  Children shall not play with the appliance. Cleaning and user maintenance shall not be made by children without supervision.
- The appliance is not to be used by persons (including children) with reduced physical, sensory or mental capabilities, or lack of experience and knowledge, unless they have been given supervision or instruction. Children being supervised not to play with the appliance.
- If the product is handed over to someone else for personal use or second-hand use purposes, the user manual, product labels and other relevant documents and parts should be also given.
- Installation and repair procedures must always be performed by Authorized Service Agents. The manufacturer shall not be held responsible for damages arising from procedures carried out by unauthorized persons which may also void the warranty. Before installation, read the instructions carefully.
- Do not operate the product if it is defective or has any visible damage.
- Ensure that the product function knobs are switched off after every use.

Safety when working with gas

- Any works on gas equipment and systems may only be carried out by authorised qualified persons who are Gas Safe registered.

- Prior to the installation, ensure that the local distribution conditions (nature of the gas and gas pressure) and the adjustment of the appliance are compatible.
- This appliance is not connected to a combustion products or evacuation device. It shall be installed and connected in accordance with current installation regulations. Particular attention shall be given to the relevant requirements regarding ventilation; See *Before installation, page 12*
- The use of gas cooking appliance results in the production of heat and moisture in the room in which it is installed. Ensure that the kitchen is well ventilated: keep natural ventilation holes open or install a mechanical ventilation device (mechanical extractor hood). Prolonged intensive use of the appliance may call for additional ventilation, for example increasing the level of the mechanical ventilation where present.
- Gas appliances and systems must be regularly checked for proper functioning. Regulator, hose and its clamp must be checked regularly and replaced within the periods recommended by its manufacturer or when necessary.
- Clean the gas burners regularly. The flames should be blue and burn evenly.
- Good combustion is required in gas appliances. In case of incomplete combustion, carbon monoxide (CO) might develop. Carbon monoxide is a colourless, odourless and very toxic gas, which has a lethal effect even in very small doses.
- Request information about gas emergency telephone numbers and safety measures in case of gas smell from you local gas provider.

What to do when you smell gas

- Do not use open flame or do not smoke. Do not operate any electrical buttons (e.g. lamp button, door bell and etc.) Do not use fixed or mobile phones. Risk of explosion and toxication!
- Open doors and windows.
- Turn off all valves on gas appliances and gas meter at

the main control valve, unless it's in a confined space or cellar.
- Check all tubes and connections for tightness. If you still smell gas leave the property.
- Warn the neighbours.
- Call the fire-brigade. Use a telephone outside the house.
- Do not re-enter the property until you are told it is safe to do so.

Electrical safety

- If the product has a failure, it should not be operated unless it is repaired by an Authorized Service Agent. There is the risk of electric shock!
- Only connect the product to a grounded outlet/line with the voltage and protection as specified in the "Technical specifications". Have the grounding installation made by a qualified electrician while using the product with or without a transformer. Our company shall not be liable for any problems arising due to the product not being earthed in accordance with the local regulations.
- Never wash the product by spreading or pouring water onto it! There is the risk of electric shock!
- Never touch the plug with wet hands! Never unplug by pulling on the cable, always pull out by holding the plug.
- The product must be disconnected during installation, maintenance, cleaning and repairing procedures.
- If the power connection cable for the product is damaged, it must be replaced by the manufacturer, its service agent or similarly qualified persons in order to avoid a hazard.
- The appliance must be installed so that it can be completely disconnected from the mains supply. The separation must be provided by a switch built into the fixed electrical installation, according to construction regulations.
- Any work on electrical equipment and systems should only be carried out by authorized and qualified persons.
- In case of any damage, switch off the product and disconnect it from the mains. To do this, turn off the fuse at home.

- Make sure that fuse rating is compatible with the product.

Product safety

- WARNING: The appliance and its accessible parts become hot during use. Care should be taken to avoid touching heating elements. Children less than 8 years of age shall be kept away unless continuously supervised.
- Never use the product when your judgment or coordination is impaired by the use of alcohol and/or drugs.
- Be careful when using alcoholic drinks in your dishes. Alcohol evaporates at high temperatures and may cause fire since it can ignite when it comes into contact with hot surfaces.
- Do not place any flammable materials close to the product as the sides may become hot during use.
- Keep all ventilation slots clear of obstructions.
- Do not use steam cleaners to clean the appliance as this may cause an electric shock.
- WARNING: Unattended cooking on a hob with fat or oil can be dangerous and may result in fire. NEVER try to extinguish a fire with water, but switch off the appliance and then cover flame e.g. with a lid or a fire blanket.
- CAUTION: The cooking process has to be supervised. A short term cooking process has to be supervised continuously.
- WARNING: Danger of fire: Do not store items on the cooking surfaces.

Prevention against possible fire risk!

- Ensure all electrical connections are secure and tight to prevent risk of arcing.
- Do not use damaged cables or extension cables.
- Ensure liquid or moisture is not accessible to the electrical connection point.
- To prevent gas leakage ensure that the gas connection is sound.

Intended use

- This product is designed for domestic use. Commercial use will void the guarantee.
- This appliance is for cooking purposes only. It must not be used for other purposes, for example room heating.
- The manufacturer shall not be liable for any damage

caused by improper use or handling errors.

Safety for children

- WARNING: Accessible parts may become hot during use. Young children should be kept away.
- The packaging materials will be dangerous for children. Keep the packaging materials away from children. Please dispose of all parts of the packaging according to environmental standards.
- Electrical and/or gas products are dangerous to children. Keep children away from the product when it is operating and do not allow them to play with the product.
- Do not place any items above the appliance that children may reach for.

Disposing of the old product

Compliance with the WEEE Directive and Disposing of the Waste Product:

This product complies with EU WEEE Directive (2012/19/EU). This product bears a classification symbol for waste electrical and electronic equipment (WEEE). This product has been manufactured with high quality parts and materials which can be reused and are suitable for recycling. Do not dispose of the waste product with normal domestic and other wastes at the end of its service life. Take it to the collection center for the recycling of electrical and electronic equipment. Please consult your local authorities to learn about these collection centers.

Compliance with RoHS Directive:

The product you have purchased complies with EU RoHS Directive (2011/65/EU). It does not contain harmful and prohibited materials specified in the Directive.

Package information

- Packaging materials of the product are manufactured from recyclable materials in accordance with our National Environment Regulations. Do not dispose of the packaging materials together with the domestic or other wastes. Take them to the packaging material collection points designated by the local authorities.

2 General information

Overview

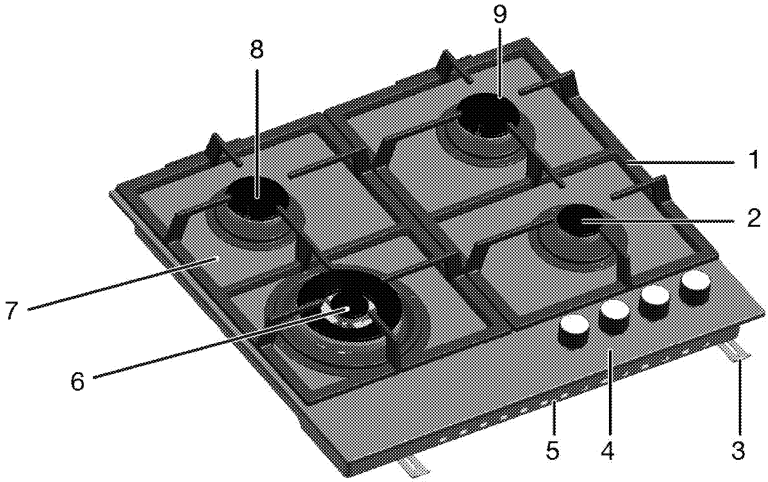

1 Pan support
2 Auxiliary burner
3 Assembly clamp
4 Control panel
5 Base cover
6 Wok burner
7 Burner plate
8 Normal burner
9 Normal burner

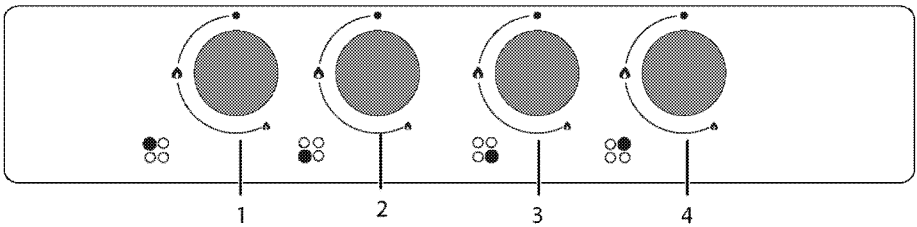

1 Normal burner Rear left
2 Wok burner Front left
3 Auxiliary burner Front right
4 Normal burner Rear right

Package contents

Accessories supplied can vary depending on the product model. Not every accessory described in the user manual may exist on your product.

1. User manual
2. Coffee pot adaptor

Used for coffe pots.

3. Vok pan adaptor

Used for hosting a wok pan with a round bottom.

Technical specifications

Voltage / frequency	220-240 V ~ 50 Hz
Fuse	min. 3 A
Cable type / section	min.H05V2V2-F 3 x 0,75 mm^2
Category of gas product	Cat II 2H3B/P / Cat II 2H3+
Gas type / pressure	NG G 20/20 mbar
Total gas consumption	7.8 kW
Converting the gas type / pressure§	LPG G 30/28-30 mbar
– optional	Propane 31/37 mbar
External dimensions (height / width / depth)	46 mm/580 mm/510 mm
Installation dimensions (width / depth)	560 mm/480-490 mm
Burners	
Rear left	Normal burner
Power	1.75 kW
Front left	Wok burner
Power	3.3 kW
Front right	Auxiliary burner
Power	1 kW
Rear right	Normal burner
Power	1.75 kW

Technical specifications may be changed without prior notice to improve the quality of the product.

Figures in this manual are schematic and may not exactly match your product.

Values stated on the product labels or in the documentation accompanying it are obtained in laboratory conditions in accordance with relevant standards. Depending on operational and environmental conditions of the product, these values may vary.

Injector table

Position hob zone Gas type / Gas pressure	1.75 kW Rear left	3.3 kW Front left	1 kW Front right	1.75 kW Rear right
G 20/20 mbar	97	132	72	97
G 30/28-30 mbar	66	92	50	66
G 31/ 37 mbar	66	92	50	66

3 Installation

Product must be installed by a qualified person in accordance with the regulations in force. The manufacturer shall not be held responsible for damages arising from procedures carried out by unauthorized persons which may also void the warranty.

Preparation of location and electrical and gas installation for the product is under customer's responsibility.

DANGER:
The product must be installed in accordance with all local gas and/or electrical regulations.

DANGER:
Prior to installation, visually check if the product has any defects on it. If so, do not have it installed. Damaged products cause risks for your safety.

Before installation

The hob is designed for installation into commercially available work tops. A safety distance must be left between the appliance and the kitchen walls and furniture. See figure (values in mm).

- It can also be used in a free standing position. Allow a minimum distance of 750 mm above the hob surface.
- (*) If a cooker hood is to be installed above the cooker, refer to cooker hood manufacturer' instructions regarding installation height (min 650 mm)
- Remove packaging materials and transport locks.
- Surfaces, synthetic laminates and adhesives used must be heat resistant (100 °C minimum).
- The worktop must be aligned and fixed horizontally.
- Cut aperture for the hob in worktop as per installation dimensions.

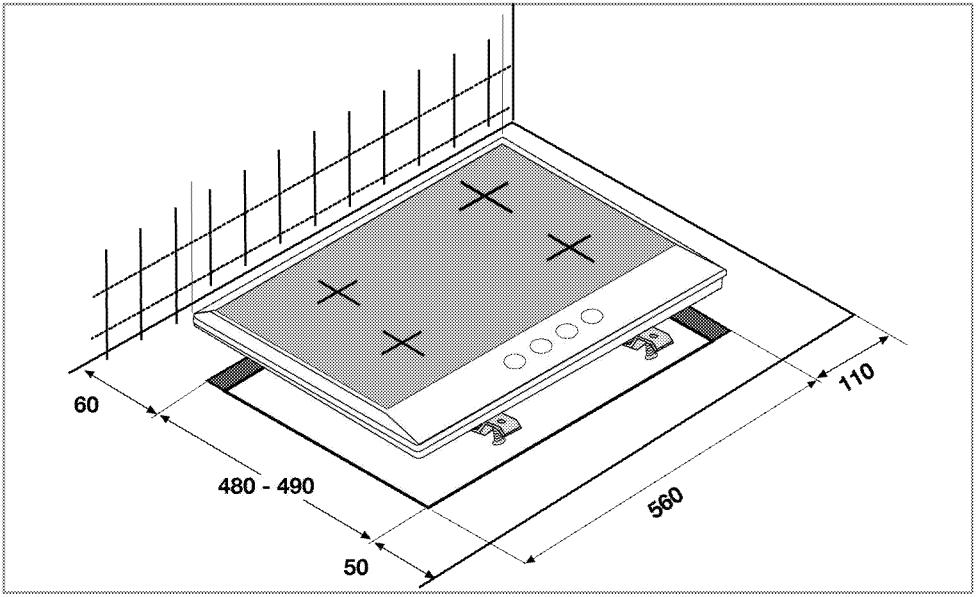

Room ventilation

All rooms require an openable window, or equivalent, and some rooms will require a permanent vent as well.
The air for combustion is taken from the room air and the exhaust gases are emitted directly into the room.
Good room ventilation is essential for safe operation of your appliance.
If the room where the appliance is installed does not have a door or a window that opens directly to the outer environment, there must definitely be a fixed ventilation opening in the room. The fixed ventilation must be nonadjustable and non-closable.
On the doors or windows that open directly to the outer environment, there must be a ventilation opening with the dimensions specified based on the total gas power of the appliance (as shown below). You can find the gas power and ventilation opening match-up in the table below.

Total gas consumption (kW)	min. Ventilation opening (cm^2)
0-2	100
2-3	120
3-4	175
4-6	300
6-8	400
8-10	500
10-11.5	600
11.5-13	700
13-15.5	800
15.5-17	900
17-19	1000
19-24	1250

If the doors or windows that open directly to the outer environment do not have openings corresponding to the ventilation opening specified

according to the total gas power of the product, there must definitely be a fixed ventilation opening in the doom. The fixed ventilation opening should also be in compliance with the values in the gas power-ventilation opening table.
There should be a minimum clearance of 10 mm on the bottom edge of the door -that opens to the inner environment- in the room where the product is installed. You must make sure that items such as carpets, floorings, etc. do not cover this clearance when the door is closed.
The cooker may be located in a kitchen, kitchen/diner or a bed-sitting room, but not in a room containing a bath or shower. The cooker must not be installed in a bed-sitting room of less than 20m^3.
Do not install this appliance in a room below ground level unless it is open to ground level on at least one side.

Installation and connection

- The product must be installed in accordance with all local gas and electrical regulations.

Electrical connection

Connect the product to a grounded outlet/line protected by a fuse of suitable capacity as stated in the "Technical specifications" table.
Have the grounding installation made by a qualified electrician while using the product with or without a transformer. Our company shall not be liable for any damages that will arise due to using the product without a grounding installation in accordance with the local regulations.

DANGER:
The product must be connected to the mains supply only by an authorised and qualified person. The product's warranty period starts only after correct installation.
Manufacturer shall not be held responsible for damages arising from procedures carried out by unauthorised persons.

DANGER:
The power cable must not be clamped, bent or trapped or come into contact with hot parts of the product.
A damaged power cable must be replaced by a qualified electrician. Otherwise, there is risk of electric shock, short circuit or fire!

- Connection must comply with national regulations.
- The mains supply data must correspond to the data specified on the type label of the product. Type label is at the rear housing of the product.
- Power cable of your product must comply with the values in "Technical specifications" table.

DANGER:
Before starting any work on the electrical installation, disconnect the product from the mains supply. There is the risk of electric shock!

Power cable plug must be within easy reach after installation (do not route it above the hob).

Plug the power cable into the socket.

Gas connection

DANGER:
Product can be connected to gas supply system only by an authorised and qualified person or technician with licence.
Risk of explosion or toxication due to unprofessional repairs!
Manufacturer shall not be held responsible for damages arising from procedures carried out by unauthorised or unlicensed persons.

DANGER:
Before starting any work on the gas installation, disconnect the gas supply.
There is the risk of explosion!

- Gas adjustment conditions and values are stated on labels (or ion type label).

Your product is equipped for natural gas (NG).

- Natural gas installation must be prepared before installing the product.
- There must be a pipe (Piping advised to be buyed from a licensed installer), must comply with local gas standard, at the outlet of the installation for the natural gas connection of your product and the tip of this pipe must be closed with a blind plug. Service Representative will remove the blind plug during connection and connect your product by means of a straight connection device (coupling).
- Make sure that the natural gas valve is readily accessible.
- If you need to use your product later with a different type of gas, you must consult the Authorised Service Agent for the related conversion procedure.

Installing the product

1. Remove burners, burner caps and grills on the hob from the product.
2. Turning the hob upside down, place it on a flat surface.
3. In order to avoid the foreign substances and liquids penetrate between the hob and the counter, please apply the putty supplied in the package on the contours of the lower housing of the hob but make sure that the putty does not overlap.
4. Fill the corners by forming bends at the corners as illustrated in the figure. Form as much bend as required to fill the gap in the corners.

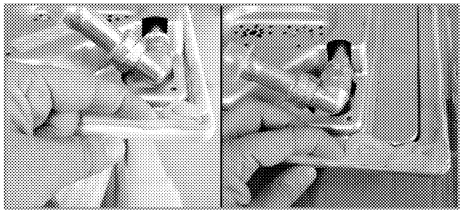

Make sure that the skirting sections on the lower housing of the hob are filled with putty.

5. Place the hob on the counter and align it.

When installing the hob onto a cabinet, a shelf must be installed in order to separate the cabinet from the hob as illustrated in the above figure. This is not required when installing onto a built-under oven.

For example, if it is possible to touch the bottom of the product since it is installed onto a drawer, this section must be covered with a wooden plate.

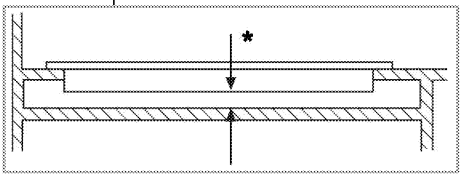

* min. 15 mm

Rear view (connection holes)

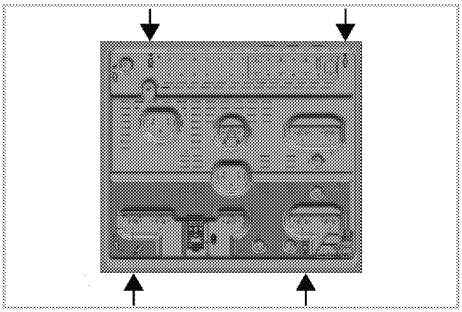

Place the burner plates, burner plate caps and grills back to their seating after installation.

DANGER:
Making connections to different holes is not a good practice in terms of safety since it can damage the gas and electrical system.

DANGER:
There are gas and electric components on hobs. Therefore stove, only the connection hole shown in this manual should only be fixed to the unit as shown in the manual using the supplied fasteners and screws supplied. Otherwise, it is dangerous to the life and property safety.

Final check

1. Open gas supply.
2. Check gas installations for secure fitting and tightness.
3. Ignite burners and check appearance of the flame.

Flame must be blue and have a regular shape. If the flame is yellowish, check if the burner cap is seated securely or clean the burner.

Gas conversion

DANGER:
Before starting any work on the gas installation, disconnect the gas supply.
There is the risk of explosion!

In order to change your appliance's gas type, change all injectors and make flame adjustment for all valves at reduced flow rate position.

Exchange of injector for the burners

1. Take off burner cap and burner body.
2. Unscrew injectors by turning the counter-clockwise.
3. Fit new injectors.
4. Check all connections for secure fitting and tightness.

New injectors have their position marked on their packing or injector table on *Injector table, page 11* can be referred to.

((Varies depending on the product model.))
On some hob burners, the injector is covered with a metal piece. This metal cover must be removed for injector replacement.

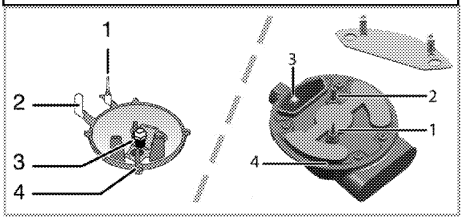

1 Flame failure device (model dependant)
2 Spark plug
3 Injector
4 Burner

Unless there is an abnormal condition, do not attempt to remove the gas burner taps. You must call an Authorised service agent or technician with licence if it is necessary to change the taps.

Reduced gas flow rate setting for hob taps

1. Ignite the burner that is to be adjusted and turn the knob to the reduced position.
2. Remove the knob from the gas tap.
3. Use an appropriately sized screwdriver to adjust the flow rate adjustment screw.

For LPG (Butane - Propane) turn the screw clockwise. For the natural gas, you should turn the screw **counter-clockwise**once.
» The normal length of a straight flame in the reduced position should be 6-7 mm.

4. If the flame is higher than the desired position, turn the screw clockwise. If it is smaller turn anticlockwise.
5. For the last control, bring the burner both to high-flame and reduced positions and check whether the flame is on or off.

Depending on the type of gas tap used in your appliance the adjustment screw position may vary.

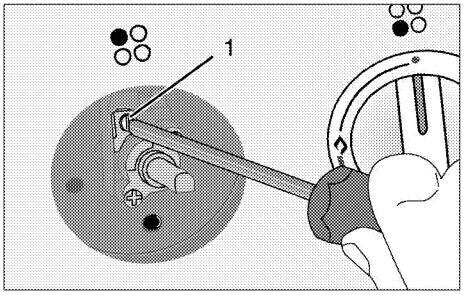

1 Flow rate adjustment screw

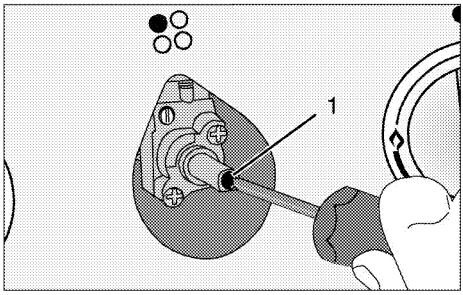

1 Flow rate adjustment screw

If the gas type of the unit is changed, then the rating plate that shows the gas type of the unit must also be changed.

Future Transportation

- Keep the product's original carton and transport the product in it. Follow the instructions on the carton. If you do not have the original carton, pack the product in bubble wrap or thick cardboard and tape it securely.
- Secure the caps and pan supports with adhesive tape.

Check the general appearance of your product for any damages that might have occurred during transportation.

4 Preparation

Tips for saving energy

The following information will help you to use your appliance in an ecological way, and to save energy:

- Defrost frozen dishes before cooking them.
- Use pots/pans with cover for cooking. If there is no cover, energy consumption may increase 4 times.
- Select the burner which is suitable for the bottom size of the pot to be used. Always select the correct pot size for your dishes. Larger pots require more energy.

Initial use

First cleaning of the appliance

The surface might get damaged by some detergents or cleaning materials.
Do not use aggressive detergents, cleaning powders/creams or any sharp objects during cleaning.
Do not use harsh abrasive cleaners or sharp metal scrapers to clean the oven door glass since they can scratch the surface, which may result in shattering of the glass.

1. Remove all packaging materials.
2. Wipe the surfaces of the appliance with a damp cloth or sponge and dry with a cloth.

5 How to use the hob

General information about cooking

Never fill the pan with oil more than one third of it. Do not leave the hob unattended when heating oil. Overheated oils bring risk of fire. **Never attempt to extinguish a possible fire with water!** When oil catches fire, cover it with a fire blanket or damp cloth. Turn off the hob if it is safe to do so and call the fire department.

- Before frying foods, always dry them well and gently place into the hot oil. Ensure complete thawing of frozen foods before frying.
- Do not cover the vessel you use when heating oil.
- Place the pans and saucepans in a manner so that their handles are not over the hob to prevent heating of the handles. Do not place unbalanced and easily tilting vessels on the hob.
- Do not place empty vessels and saucepans on cooking zones that are switched on. They might get damaged.
- Operating a cooking zone without a vessel or saucepan on it will cause damage to the product. Turn off the cooking zones after the cooking is complete.
- As the surface of the product can be hot, do not put plastic and aluminum vessels on it. Such vessels should not be used to keep foods either.
- Use flat bottomed saucepans or vessels only.
- Put appropriate amount of food in saucepans and pans. Thus, you will not have to make any unnecessary cleaning by preventing the dishes from overflowing.
  Do not put covers of saucepans or pans on cooking zones.
  Place the saucepans in a manner so that they are centered on the cooking zone.
  When you want to move the saucepan onto another cooking zone, lift and place it onto the cooking zone you want instead of sliding it.

Gas cooking

- Size of the vessel and the flame must match each other. Adjust the gas flames so that they will not extend the bottom of the vessel and center the vessel on saucepan carrier.

Using the hobs

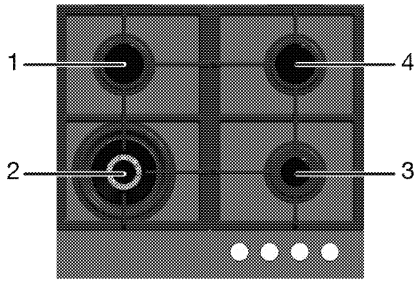

1 Normal burner 14-20 cm

2 Wok burner 22-30 cm
3 Auxiliary burner 12-18 cm
4 Normal burner 14-20 cm is list of advised diameter of pots to be used on related burners.

Large flame symbol indicates the highest cooking power and small flame symbol indicates the lowest cooking power. In turned off position (top), gas is not supplied to the burners.

Igniting the gas burners

1. Keep burner knob pressed.
2. Turn it counter clockwise to large flame symbol.

» Gas is ignited with the spark created.

3. Adjust it to the desired cooking power.

Turning off the gas burners

Turn the knob to off (upper) position.

Gas shut off safety system (in models with thermic component)

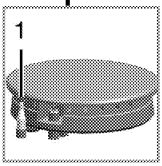

1. Gas shut off safety

As a counter measure against blow out due to fluid overflows at burners, safety mechanism trips and shuts off the gas.

- Push the knob inwards and turn it counter clockwise to ignite.
- After the gas ignites, keep the knob pressed for 3-5 seconds more to engage the safety system.
- If the gas does not ignite after you press and release the knob, repeat the same procedure by keeping the knob pressed for 15 seconds.

DANGER:
Release the button if the burner is not ignited within 15 seconds.
Wait at least 1 minute before trying again. There is the risk of gas accumulation and explosion!

Wok burner

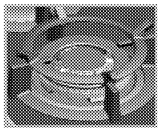

Wok burners help you to cook faster. Wok, which is particularly used in Asian kitchen is a kind of deep and flat fry-pan made of sheet metal, which is used to cook minced vegetable and meat at strong flame in a short time.
Since meals are cooked at strong flame and in a very short time in such fry-pans that conduct the heat rapidly and evenly, the nutrition value of the food is preserved and vegetables remain crispy.
You can use wok burner for regular saucepans as well.
If you want to use regular saucepan on wok burner, you must take out the wok fry-pan carrier from the hob.

6 Maintenance and care

General information

Service life of the product will extend and the possibility of problems will decrease if the product is cleaned at regular intervals.

DANGER:
Disconnect the product from mains supply before starting maintenance and cleaning works.
There is the risk of electric shock!

DANGER:
Allow the product to cool down before you clean it.
Hot surfaces may cause burns!

- Clean the product thoroughly after each use. In this way it will be possible to remove cooking residues more easily, thus avoiding these from burning the next time the appliance is used.
- No special cleaning agents are required for cleaning the product. Use warm water with washing liquid, a soft cloth or sponge to clean the product and wipe it with a dry cloth.
- Always ensure any excess liquid is thoroughly wiped off after cleaning and any spillage is immediately wiped dry.
- Do not use cleaning agents that contain acid or chloride to clean the stainless or inox surfaces and the handle. Use a soft cloth with a liquid detergent (not abrasive) to wipe those parts clean, paying attention to sweep in one direction.

The surface might get damaged by some detergents or cleaning materials.
Do not use aggressive detergents, cleaning powders/creams or any sharp objects during cleaning.
Do not use harsh abrasive cleaners or sharp metal scrapers to clean the oven door glass since they can scratch the surface, which may result in shattering of the glass.

Do not use steam cleaners to clean the appliance as this may cause an electric shock.

Cleaning the hob

Gas hobs

1. Remove and clean the saucepan carriers and burner caps.
2. Clean the hob.
3. Install the burner caps and make sure that they are seated correctly.
4. When installing the upper grills, pay attention to place the saucepan carriers so that the burners are centered.

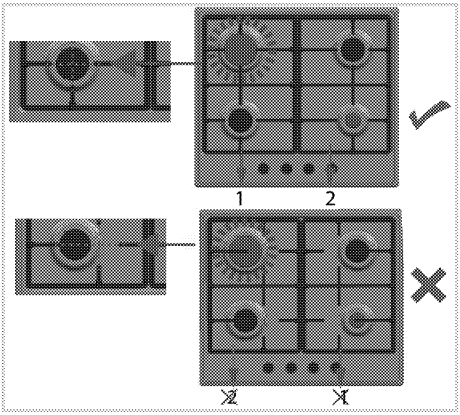

Cleaning the control panel

Clean the control panel and knobs with a damp cloth and wipe them dry.

Do not remove the control buttons/knobs to clean the control panel.
Control panel may get damaged!

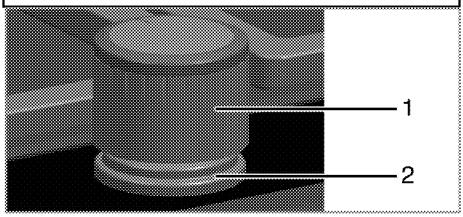

1 Knob
2 Sealing element

Do not remove the sealing elements under the knobs for cleaning.

7 Troubleshooting

Product emits metal noises while heating and cooling.

- When the metal parts are heated, they may expand and cause noise. →→→ *This is not a fault.*

There is no ignition spark.

- No current. →→→ *Check fuses in the fuse box.*

There is no gas.

- Main gas valve is closed. →→→ *Open gas valve.*
- Gas pipe is bent. →→→ *Install gas pipe properly.*

Burners are not burning properly or at all.

- Burners are dirty. →→→ *Clean burner components.*
- Burners are wet. →→→ *Dry the burner components.*
- Burner cap is not mounted safely. →→→ *Mount the burner cap properly.*
- Gas valve is closed. →→→ *Open gas valve.*
- Gas cylinder is empty (when using LPG). →→→ *Replace gas cylinder.*

Consult the Authorised Service Agent or technician with licence or the dealer where you have purchased the product if you can not remedy the trouble although you have implemented the instructions in this section. Never attempt to repair a defective product yourself.

PLITĂ ÎNCORPORATĂ

MANUAL DE UTILIZARE

RO

www.grundig.com

Vă rugăm să citiţi mai întâi manualul de utilizare!

Stimate client,

Vă mulţumim pentru că aţi ales un produs Grundig. Sperăm să obţineţi cele mai bune rezultate de pe urma folosirii produsului nostru care a fost fabricat utilizând o calitate superioară şi o tehnologie modernă. Prin urmare, vă rugăm să citiţi cu atenţie întregul manual de utilizare şi documentele însoţitoare ale acestuia înainte de utilizarea produsului şi să le păstraţi pentru consultări ulterioare.. În cazul în care predaţi produsul altcuiva, predaţi şi manualul de utilizare. Respectaţi toate avertizările şi informaţiile din manualul de utilizare.

Reţineţi că manualul de utilizare se aplică şi pentru alte modele. Diferenţele dintre modele vor fi identificate în manual.

Explicaţia simbolurilor

În manualul de utilizare sunt utilizate următoarele simboluri:

	Informaţii importante sau recomandări utile cu privire la utilizare.
	Avertisment de situaţii periculoase cu privire la viaţă şi proprietate.
	Avertisment de şoc electric
	Avertisment de risc de incendiu.
	Avertisment de suprafeţe fierbinţi.

Arçelik A.Ş.
Karaağaç caddesi No:2-6
34445 Sütlüce/Istanbul/TURKEY
Made in TURKEY

CE

CUPRINS

1 Instrucţiuni importante şi avertismente privind siguranţa şi mediul înconjurător 4

Siguranţa generală 4
Siguranţa la lucrul cu gazul 5
Siguranţa instalaţiilor electrice6
Siguranţa produsului....7
Domeniu de utilizare....8
Siguranţa copiilor....8
Depozitarea la deşeuri a produsului vechi 9
Depozitarea la deşeuri a materialelor de ambalare ...9

2 Informaţii generale 10

Prezentare generală 10
Conţinutul pachetului....11
Specificaţii tehnice....11
Tabelul injectoarelor 12

3 Instalare 13

Înainte de instalare 13
Instalarea şi conectarea....15
Adaptarea la tipul de gaz folosit 18
Transportul ulterior....20

4 Pregătiri 21

Sfaturi pentru economisirea energiei....21
Prima utilizare 21
Curăţarea iniţială a aparatului 21

5 Utilizarea plitei 22

Informaţii generale despre prepararea alimentelor....22
Utilizarea plitelor 23

6 Întreţinere şi curăţare 25

Informaţii generale 25
Curăţarea plitei 25
Curăţarea panoului de control 26

7 Remedierea problemelor 27

1 Instrucţiuni importante şi avertismente privind siguranţa şi mediul înconjurător

Această secţiune conţine informaţii cu privire la siguranţa care vă vor ajuta să vă protejaţi împotriva riscului de vătămare corporală sau pagube materiale. Nerespectarea acestor instrucţiuni va duce la anularea oricărei garanţii.

Siguranţa generală

- Acest produs poate fi utilizat de către copii cu vârsta peste 8 ani sau mai mari şi persoane cu capacităţi fizice, senzoriale sau mentale reduse sau lipsă de experienţă şi cunoştinţe, dacă sunt supravegheaţi sau instruiţi cu privire la utilizarea produsului într-o manieră sigură şi înţeleg pericolele implicate.
  Acest produs nu este destinat pentru jocul copiilor. Curăţarea şi întreţinerea nu vor fi efectuate de către copii fără supraveghere.
- Acest aparat nu este destinat utilizării de către persoane (inclusiv copii) cu capacităţi fizice, senzoriale sau mintale reduse, sau lipsă de experienţă şi cunoştinţe necesare, exceptând cazul în care sunt supravegheaţi sau instruiţi.
  Acest produs nu este destinat pentru jocul copiilor nesupravegheați.
- Dacă produsul este înmânat către altcineva pentru uz personal sau în scopuri de utilizare second-hand, manualul de utilizare, etichetele produsului, documente importante şi componente trebuie de asemenea înmanate împreună cu acesta.
- Procedurile de instalare şi reparaţii trebuie efectuate de către agenţi de service autorizaţi. Producătorul nu este răspunzător pentru

daunele rezultate din procedurile efectuate de către persoanele neautorizate care pot anula şi garanţia. Înainte de instalare, citiţi instrucţiunile cu atenţie.
- Nu folosiţi produsul dacă este defect sau prezintă defecte vizibile.
- După fiecare utilizare verificaţi dacă butoanele produsului sunt închise.

Siguranţa la lucrul cu gazul
- Lucrările la echipamentele şi reţelele de gaz pot fi efectuate numai de persoane calificate autorizate.
- Înainte de instalare, asiguraţi-vă că aparatul este reglat pentru parametrii reţelei locale de gaz (tipul şi presiunea gazului).
- Acest aparat nu este conectat la un sistem de evacuare a gazelor arse. Aparatul trebuie instalat şi conectat conform reglementărilor în vigoare. Se va acorda o atenţie deosebită reglementărilor în vigoare privind ventilaţia; vezi *Înainte de instalare, pagina 13*
- Utilizarea unei maşini de gătit cu gaz produce !căldură, umiditate şi gaze de combustie în încăperea în care este instalată. Asiguraţi-vă că bucătăria !este bine ventilată în special când folosiţi aparatul: menţineţi orificiile de ventilare naturală deschise, sau instalaţi un dispozitiv de ventilare mecanică (hotă). Utilizarea prelungită şi intensivă a aparatului poate necesita ventilare suplimentară, de exemplu prin sporirea turaţiei ventilatorului hotei.
- Echipamentele şi reţelele de gaz trebuie verificate periodic pentru a asigura funcţionarea corectă a acestora. Regulatorul, furtunul şi colierul acestuia trebuie verificate periodic şi înlocuite la perioadele recomandate de producătorul acestora sau când este necesar.
- Curăţaţi regulat arzătoarele. Flacăra

trebuie să fie albastră şi uniformă.

- Aparatele cu gaz necesită o combustie corectă. În cazul unei combustii incomplete, este posibil să se genereze monoxid de carbon (CO). Monoxidul de carbon este un gaz incolor, inodor şi foarte toxic, ce poate produce moartea chiar şi în doze foarte mici.
- Solicitaţi de la compania distribuitoare de gaze informaţii cu privire la numerele de urgenţă şi măsurile de siguranţă ce trebuie luate la detectarea mirosului de gaz.

Măsuri de luat la detectarea mirosului de gaz

- Nu folosiţi flăcări deschise şi nu fumaţi. Nu acţionaţi butoane electrice (de ex. întrerupătoarele becurilor, soneria etc). Nu folosiţi telefoane fixe sau mobile. Pericol de explozie şi intoxicaţie!
- Închideţi toate robinetele aparatelor cu gaz şi gazometrelor.
- Deschideţi uşile şi ferestrele.
- Verificaţi strângerea tuturor tuburilor şi conexiunilor. Dacă simţiţi în continuare miros de gaz, părăsiţi locuinţa.
- Avertizaţi vecinii.
- Chemaţi pompierii. Folosiţi un telefon din afara locuinţei.
- Nu reveniţi în casă decât după ce vi se confirmă că nu există pericole.

Siguranţa instalaţiilor electrice

- Dacă produsul are o defecţiune, nu trebuie folosit decât după ce este reparat de către un agent de service autorizat. Pericol de electrocutare!
- Conectaţi produsul numai la o priză/linie împământată cu tensiunea şi protecţia indicată în "Specificaţii tehnice". Împământarea trebuie efectuată de un electrician calificat la folosirea produsului cu sau fără transformator. Compania noastră nu îşi asumă răspunderea pentru daunele survenite în urma împământării neconforme cu normele locale.

- Nu spălaţi niciodată produsul turnând apă pe acesta! Pericol de electrocutare!
- Nu atingeţi niciodată ştecherul cu mâinile ude! Nu trageţi de cablu pentru a-l scoate din priză, ci apucaţi de ştecher.
- Produsul trebuie scos din priză în timpul instalării, întreţinerii, curăţării şi reparaţiilor.
- În cazul deteriorării cablului de alimentare, acesta trebuie înlocuit de producător, de agentul său de service sau de o persoană cu calificări similare pentru a evita pericolele.
- Aparatul trebuie instalat astfel încât să permită deconectarea totală de la reţeaua electrică. Separarea trebuie să se realizeze fie printr-un ştecher, fie printr-un comutator încorporat în instalaţia electrică fixă, conform normelor de construcţii.
- Lucrările la echipamentele şi reţelele electrice pot fi efectuate numai de persoane calificate autorizate.
- În cazul unei defecţiuni, opriţi produsul şi deconectaţi-l de la reţeaua de electricitate. Decuplaţi siguranţa de la panoul electric.
- Asiguraţi-vă că siguranţa are capacitatea adecvată pentru acest produs.

Siguranţa produsului

- **AVERTISMENT:** Aparatul şi piesele sale accesibile pot deveni fierbinţi în timpul folosirii. Evitaţi atingerea elementelor fierbinţi. Copiii mai mici de 8 ani trebuie ţinuţi la distanţă sau supravegheaţi continuu.
- Nu folosiţi produsul când logica sau coordonarea vă sunt afectate de alcool şi / sau medicamente.
- Aveţi grijă când preparaţi reţete care includ băuturi alcoolice. Alcoolul se evaporă la temperaturi mari şi poate provoca incendii deoarece se va aprinde în contact cu suprafeţele fierbinţi.
- Nu lăsaţi materiale inflamabile lângă produs,

deoarece părţile laterale ale acestuia se pot încălzi în timpul utilizării.
- Asiguraţi-vă că orificiile de ventilare nu sunt înfundate.
- Nu folosiţi sisteme cu aburi pentru a curăţa acest aparat, deoarece există pericol de şoc electric.
- **AVERTISMENT:** Prepararea nesupravegheată pe plită a alimentelor cu ulei sau grăsime poate fi periculoasă şi poate provoca incendii. Nu încercaţi NICIODATĂ să stingeţi un incendiu cu apă, ci opriţi aparatul, apoi acoperiţi flacăra cu un capac sau cu o pătură contra incendiului.
- **ATENŢIE:** Procesul de gătire trebuie supravegheat. Un proces de gătire de scurtă durată trebuie supravegheat tot timpul.
- **AVERTISMENT:** Pericol de incendiu: Nu depozitaţi obiecte pe suprafeţele de gătit.

Pentru a preveni incendiile;
- Asiguraţi-vă că ştecherul este conectat corect la priză pentru a nu face scântei.
- Nu folosiţi cabluri deteriorate, tăiate sau prelungitoare; folosiţi cablul original.
- Asiguraţi-vă că ştecherul nu este umed sau ud.
- Asiguraţi-vă că racordul la gaz este montat corect şi nu există scurgeri.

Domeniu de utilizare
- Acest produs este destinat uzului casnic. Se interzice utilizarea comercială.
- Acest aparat este destinat numai gătitului alimentelor. Nu trebuie folosit pentru alte scopuri, de exemplu pentru încălzirea încăperilor.
- Producătorul nu este responsabil pentru pagubele provocate de utilizarea sau manipularea incorectă.

Siguranţa copiilor
- **AVERTISMENT:** Componentele accesibile se pot înfierbânta în timpul folosirii. Nu lăsaţi

copiii să se apropie de aparat.

- Ambalajele pot fi periculoase pentru copii. Nu lăsaţi ambalajele la îndemâna copiilor. Depozitaţi la deşeuri toate ambalajele conform standardelor de mediu.
- Produsele electrice şi/sau pe gaz sunt periculoase pentru copii. Nu lăsaţi copiii să se apropie de produs în timp ce funcţionează şi nu îi lăsaţi să se joace cu acesta.
- Nu amplasaţi pe aparat obiecte pe care copiii ar fi tentaţi să le apuce.

Depozitarea la deşeuri a produsului vechi

Conformitate cu Directiva WEEE şi depozitarea la deşeuri a produsului uzat:

Acest produs respectă Directiva UE WEEE (2012/19/UE). Produsul este marcat cu un simbol de clasificare pentru deşeuri electrice şi electronice (WEEE). Acest produs a fost fabricat folosind piese şi materiale de înaltă calitate, care pot fi refolosite şi reciclate. Nu depozitaţi produsul uzat împreună cu gunoiul menajer la sfârşitul duratei sale de funcţionare. Duceţi-l la un centru de colectare pentru reciclarea echipamentelor electrice şi electronice. Luaţi legătura cu autorităţile locale pentru a afla informaţii despre aceste centre de colectare.

Conformitate cu Directiva RoHS:

Produsul pe care l-aţi achiziţionat respectă Directiva UE RoHS (2011/65/UE). Nu conţine materiale dăunătoare şi interzise specificate în Directivă.

Depozitarea la deşeuri a materialelor de ambalare

- Materialele de ambalare sunt periculoase pentru copii. Păstraţi materialele de ambalare într-un loc sigur, la care copiii nu au acces. Materialele de ambalare ale produsului sunt fabricate din materiale reciclabile. Sortaţi-le şi depozitaţi-le la deşeuri în mod corect. Nu le depozitaţi împreună cu gunoiul menajer.

2 Informaţii generale

Prezentare generală

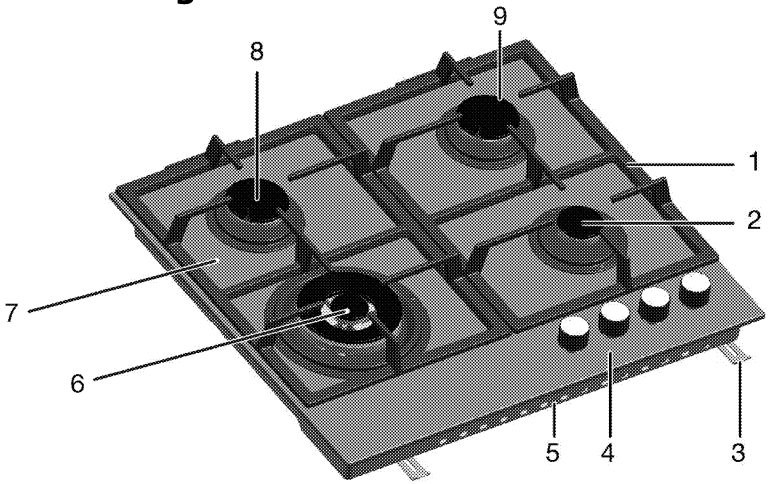

1 Suport recipiente
2 Arzător auxiliar
3 Clemă asamblare
4 Panou de comandă
5 Capac bază
6 Arzător pentru wok
7 Placă arzător
8 Arzător normal
9 Arzător normal

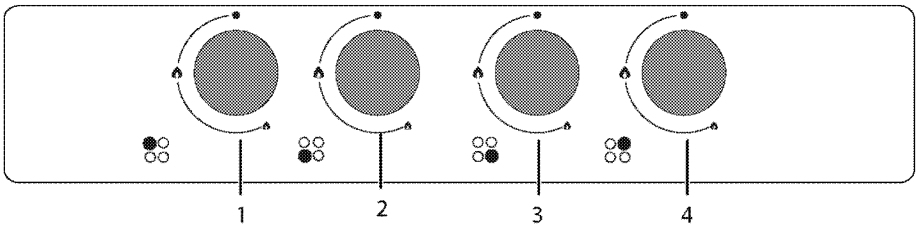

1 Arzător normal Stânga spate
2 Arzător pentru wok Stânga faţă
3 Arzător auxiliar Dreapta faţă
4 Arzător normal Dreapta spate

Conţinutul pachetului

Accesoriile furnizate pot varia în funcţie de modelul produsului. Este posibil ca unele accesorii descrise în manualul de utilizare să nu fie furnizate cu produsul dvs.

1. **Manual de utilizare**
2. **Adaptor pentru ibric**

Folosit pentru ibrice.

3. **Adaptor pentru tigăi wok.**

Folosit pentru amplasarea unei tigăi wok cu bază rotundă.

Specificaţii tehnice

Tensiune/frecvenţă	220-240 V ~ 50 Hz
Siguranţă	min. 3 A
Tip cablu / secţiune	min.H05V2V2-F 3 x 0,75 mm^2
Categorie produs gaz	Cat II 2H3B/P / Cat II 2H3+
Tip/presiune gaz	NG G 20/20 mbar
Consum total de gaz	7.8 kW
Conversie tip/presiune gaz§	LPG G 30/28-30 mbar
– opţional	Propan 31/37 mbar
Dimensiuni exterioare (înălţime/lăţime/adâncime)	46 mm/580 mm/510 mm
Dimensiuni instalare (lăţime/adâncime)	560 mm/480-490 mm
Arzătoare	
Stânga spate	**Arzător normal**
Putere	1.75 kW
Stânga faţă	**Arzător pentru wok**
Putere	3.3 kW
Dreapta faţă	**Arzător auxiliar**
Putere	1 kW
Dreapta spate	**Arzător normal**
Putere	1.75 kW

Specificaţiile tehnice se pot modifica fără preaviz în scopul îmbunătăţirii calităţii produsului.

Ilustraţiile din acest manual au doar rol explicativ, fiind posibil să nu fie identice cu produsul dv.

Valorile declarate pe etichetele produsului sau în documentaţia însoţitoare sunt obţinute în condiţii de laborator, conform standardelor în vigoare. Aceste valori pot varia în funcţie de condiţiile de utilizare şi de mediu.

Tabelul injectoarelor

Poziţie zonă plită / Tip gaz / Presiune gaz	1.75 kW Stânga spate	3.3 kW Stânga faţă	1 kW Dreapta faţă	1.75 kW Dreapta spate
G 20/20 mbar	97	132	72	97
G 30/28-30 mbar	66	92	50	66
G 31/ 37 mbar	66	92	50	66

3 Instalare

Produsul trebuie instalat de o persoană calificată, conform reglementărilor în vigoare. În caz contrar, garanţia va fi anulată. Producătorul nu îşi asumă răspunderea pentru daunele produse în urma efectuării procedurilor de către persoane neautorizate şi poate anula garanţia.

Pregătirea instalaţiilor electrice şi de gaz în vederea instalării produsului constituie responsabilitatea clientului.
PERICOL: Produsul trebuie instalat în conformitate cu toate reglementările locale privind instalaţiile de gaz şi / sau electricitate.
PERICOL: Înainte de instalare, verificaţi vizual dacă produsul nu este deteriorat. Dacă este deteriorat, nu îl instalaţi. Produsele deteriorate sunt periculoase.

Înainte de instalare

Plita este concepută pentru instalarea în mobilierul de bucătărie disponibil în comerţ. Între aparat şi pereţi / mobilierul de bucătărie trebuie păstrată o distanţă de siguranţă. Vezi figura (valori date în mm).

- Aparatul poate fi instalat şi fără obiecte de mobilier în jur. Lăsaţi o distanţă de minim 750 mm deasupra suprafeţei plitei.
- (*) Dacă urmează să montaţi o hotă deasupra maşinii de gătit, citiţi instrucţiunile producătorului hotei cu privire la înălţimea de montare (min. 650 mm)
- Îndepărtaţi ambalajele şi elementele de fixare pentru transport.
- Suprafeţele, elementele laminate şi adezivii utilizaţi trebuie să fie rezistente la căldură (minim 100 °C).
- Blatul trebuie să fie aliniat şi fixat în poziţie orizontală.
- Tăiaţi în blat orificiul necesar pentru plită, conform dimensiunilor de instalare.

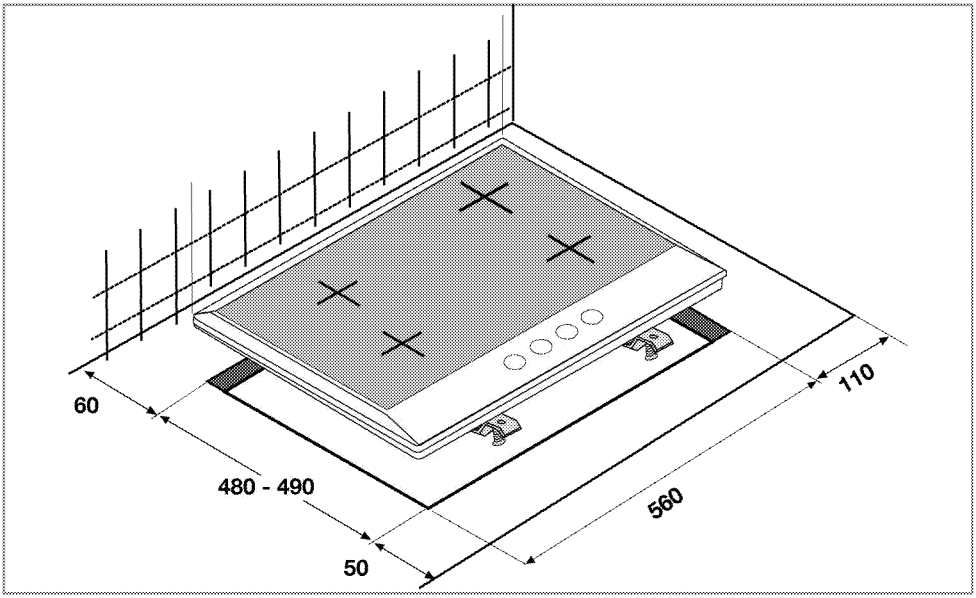

Ventilarea camerei

Toate încăperile trebuie să aibă o fereastră care se poate deschide, sau echivalentul, iar unele încăperi pot necesita şi ventilarea permanentă.
Aerul din încăpere este folosit pentru alimentarea arderii, iar gazele rezultate în urma arderii sunt emise direct în încăpere.
Ventilarea corectă a camerei este esenţială pentru utilizarea în siguranţă a aparatului.
Dacă încăperea în care este instalat aparatul nu are o uşă sau o fereastră care se deschide direct către mediul exterior, trebuie să existe, neapărat, un mijloc fix de ventilare cu deschidere în încăpere. Mijlocul fix de ventilare trebuie să fie nereglabil şi să nu poată fi închis.
Pe uşile sau ferestrele care se deschid direct către mediul exterior, trebuie să existe un orificiu pentru ventilare cu dimensiuni specificate pe baza consumului de gaz total al aparatului (aşa cum este indicat mai jos). Puteţi găsi valorile de potrivire dintre alimentarea cu gaz şi orificiul de ventilare în tabelul de mai jos.

Consum total de gaz (kW)	**Orificiu de ventilare min. (cm^2)**
0-2	100
2-3	120
3-4	175
4-6	300
6-8	400
8-10	500
10-11,5	600

11,5-13	700
13-15,5	800
15,5-17	900
17-19	1000
19-24	1250

Dacă uşile sau ferestrele care se deschide direct către mediul exterior nu au orificii corespunzătoare cu orificiul de ventilare specificat în conformitate cu consumul total de gaze al produsului, trebuie să existe, neapărat, un orificiu fix de ventilare cu deschidere în încăpere. Orificiul de ventilare fix trebuie să respecte, de asemenea, valorile din tabelul privind consumul de gaze-orificiul de ventilare.
Trebuie să existe un spaţiu minim de 10 mm pe muchia inferioară a uşii - care se deschide către interior - în încăperea în care este instalat produsul. Trebuie să vă asiguraţi că articole precum covoarele, pardoselile etc., nu acoperă acest spaţiu, atunci când uşa este închisă.
Maşina de gătit poate fi instalată într-o bucătărie, bucătărie-sufragerie sau într-un dormitor-sufragerie, însă nu poate fi instalată într-o încăpere în care se află o cadă sau un duş. Maşina de gătit nu trebuie instalată într-un dormitor-sufragerie mai mic de 20 m^3.
Nu instalaţi acest aparat într-o încăpere subterană, cu excepţia cazului în care are cel puţin un perete cu deschidere deasupra nivelului solului.

Instalarea şi conectarea

- Produsul trebuie instalat în conformitate cu toate reglementările locale privind instalaţiile de gaz şi electrice.

Racordul electric

Conectaţi produsul la o priză împământată protejată de o siguranţă de capacitate adecvată, conform datelor din tabelul "Specificaţii tehnice".
Împământarea trebuie efectuată de un electrician calificat la folosirea produsului cu sau fără transformator.
Compania noastră nu îşi asumă răspunderea pentru daunele survenite în urma folosirii produsului fără o instalaţie de împământare în conformitate cu normele locale.

PERICOL:
Produsul trebuie conectat la reţeaua electrică numai de o persoană calificată şi autorizată. Perioada de garanţie a produsului începe numai după instalarea corectă. Producătorul nu îşi asumă răspunderea pentru daunele produse în urma efectuării procedurilor de către persoane neautorizate.

PERICOL:
Cablul de alimentare nu trebuie presat, îndoit, strivit sau atins de piesele fierbinţi ale produsului.
În cazul în care cablul de alimentare este deteriorat, trebuie înlocuit de un electrician calificat. În caz contrar, există pericol de şoc electric, scurtcircuit sau incendiu!

- Racordurile trebuie să respecte reglementările naţionale.
- Parametrii reţelei electrice trebuie să corespundă parametrilor specificaţi pe eticheta cu tipul produsului. Plăcuţa de identificare este amplasată în spatele produsului.
- Cablul de alimentare al produsului trebuie să respecte valorile din tabelul "Specificaţii tehnice".

PERICOL:
Înainte de a efectua lucrări la instalaţia electrică, deconectaţi produsul de la priză.
Pericol de electrocutare!

Ştecherul cablului de alimentare trebuie să fie uşor accesibil după instalare (nu îl trasaţi deasupra plitei).

Introduceţi cablul de alimentare în priză.

Racordarea la gaz

PERICOL:
Produsul poate fi conectat la reţeaua de gaz numai de o persoană calificată şi autorizată.
Pericol de explozie sau intoxicaţie în cazul reparaţiilor efectuate de persoane necalificate!
Producătorul nu îşi asumă răspunderea pentru daunele produse în urma efectuării procedurilor de către persoane neautorizate.

PERICOL:
Înainte de a începe lucrările la instalaţia de gaz, opriţi alimentarea cu gaz.
Pericol de explozie!

- Condiţiile şi valorile de reglare a gazului sunt indicate pe etichete.

Produsul este echipat pentru gaze naturale (GN).

- Instalaţia de gaze naturale trebuie pregătită înainte de instalarea aparatului.
- Instalaţia de gaze naturale trebuie să se termine cu o conductă flexibilă astupată. Reprezentatul de service va demonta dopul în timpul racordării şi va conecta produsul folosind un racord drept.
- Asiguraţi-vă că robinetul conductei de gaze naturale este uşor accesibil.
- Pentru a utiliza ulterior produsul cu alt tip de gaz, apelaţi la un agent de service autorizat pentru efectuarea conversiei.

Instalarea produselor

1. Demontaţi arzătoarele, capacele arzătoarelor şi grilajele plitei.
2. Răsturnaţi plita şi aşezaţi-o pe o suprafaţă plană.
3. Pentru a evita intrarea substanţelor şi lichidelor între plită şi blat, aplicaţi înainte de instalare masticul furnizat în pachet pe conturul orificiului din blat, având grijă ca masticul să nu se suprapună.
4. Umpleţi colţurile formând îndoituri la colţuri conform figurii. Formaţi suficiente îndoituri pentru a umple spaţiile din colţuri.

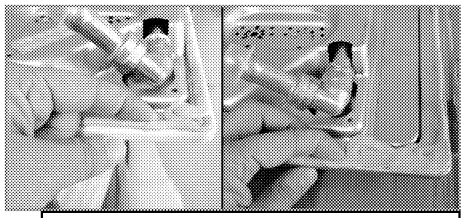

Asiguraţi-vă că zonele de sub marginile carcasei inferioare a plitei sunt umplute cu mastic.

5. Aşezaţi plita pe blat şi aliniaţi-o.

Când instalaţi plita pe un corp de mobilă, montaţi un raft care să separe corpul de mobilă de plită, conform figurii de mai sus. Această măsură nu este necesară dacă instalaţi plita deasupra unui cuptor încorporat.

De exemplu, dacă este posibilă atingerea părţii inferioare a produsului instalat deasupra unui sertar, secţiunea respectivă trebuie acoperită cu o placă de lemn.

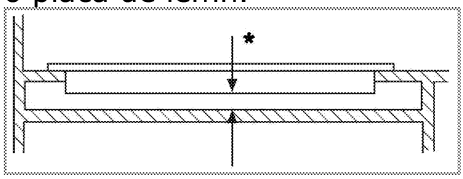

* min. 15 mm

Vedere din spate (orificii de racordare)

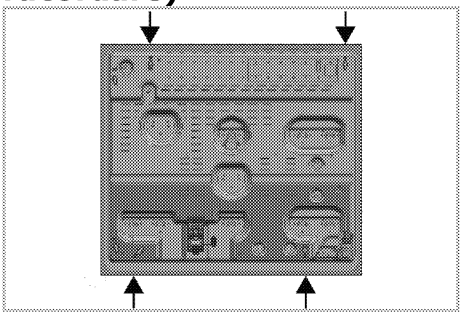

După instalare montaţi plăcile arzătoarelor, capacele arzătoarelor şi grilajele.

PERICOL:
Conectarea prin alte orificii poate fi periculoasă datorită riscului de deteriorare a sistemului de alimentare cu gaz şi electricitate.

PERICOL:
Plita conţine componente ce funcţionează pe gaz metan şi electricitate. Din acest motiv, aceasta trebuie să fie fixată de blat numai prin găuri de fixare, utilizând doar elementele de securitate şi şuruburi furnizate după cum este indicat în manual. În caz contrar, aceasta prezintă un pericol asupra siguranţei vieţii şi proprietăţii.

Verificarea finală

1. Deschideţi alimentarea cu gaz.
2. Verificaţi fixarea şi strângerea corectă a instalaţiei de gaz.
3. Aprindeţi arzătoarele şi verificaţi aspectul flăcării.

Flacăra trebuie să fie albastră şi să aibă o formă regulată. Dacă flacăra este gălbuie, verificaţi aşezarea corectă a capacului arzătorului sau curăţaţi arzătorul.

Adaptarea la tipul de gaz folosit

PERICOL:
Înainte de a începe lucrările la instalaţia de gaz, opriţi alimentarea cu gaz.
Pericol de explozie!

Pentru a modifica tipul de gaz folosit, schimbaţi toate injectoarele şi reglaţi toate robinetele în poziţia de debit redus.

Schimbarea injectoarelor arzătoarelor

1. Scoateţi capacul şi corpul arzătorului.
2. Deşurubaţi injectoarele rotindu-le în sens anti orar.
3. Montaţi injectoarele noi.
4. Verificaţi fixarea şi strângerea corectă a tuturor conexiunilor.

Poziţia injectoarelor noi este marcată pe ambalaj sau în tabelul de la *Tabelul injectoarelor, pagina 12* .

((Variază în funcţie de model.))
La unele arzătoare de plite, duza e acoperită cu o piesă metalică. Această piesă metalică trebuie scoasă pentru înlocuirea duzei.

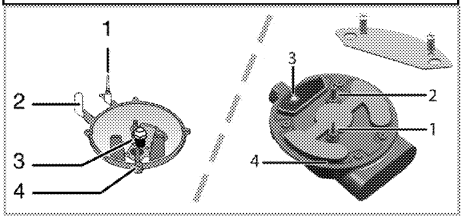

1 Dispozitiv de supraveghere a flăcării (în funcţie de model)
2 Aprindere electrică
3 Injector
4 Arzător

Cu excepţia unor situaţii speciale, nu încercaţi să demontaţi robinetele arzătoarelor. Schimbarea robinetelor poate fi efectuată numai de personal de service autorizat.

Reglaj debit gaz redus pentru robinetele plitei

1. Aprindeţi arzătorul care trebuie reglat şi rotiţi butonul la putere minimă.
2. Demontaţi butonul de pe robinet.
3. Folosiţi o şurubelniţă de dimensiuni adecvate pentru a acţiona şurubul de reglare a debitului.

În cazul GPL (butan - propan) rotiţi şurubul în sensul acelor de ceasornic. În cazul gazului natural, rotiţi o singură dată şurubul **în sens contrar acelor de ceasornic**.

» Înălţimea normală a unei flăcări drepte în poziţia flacără mică trebuie să fie de 6-7 mm.

4. Dacă flacăra este mai înaltă, rotiţi şurubul în sensul acelor de ceasornic. Dacă este mai mică, rotiţi în sens invers acelor de ceasornic.
5. Ca verificare finală, rotiţi robinetul în poziţia flacără mare şi flacără mică şi verificaţi dacă flacăra nu se stinge.

În funcţie de tipul robinetului de gaz al aparatului dumneavoastră, poziţia şurubului de reglare poate varia.

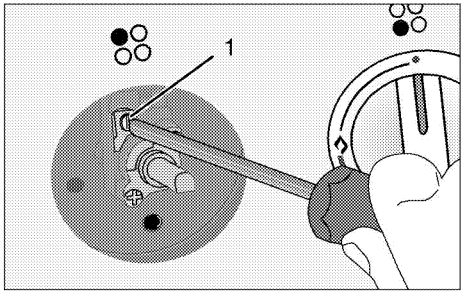

1 Şurub de reglare a debitului

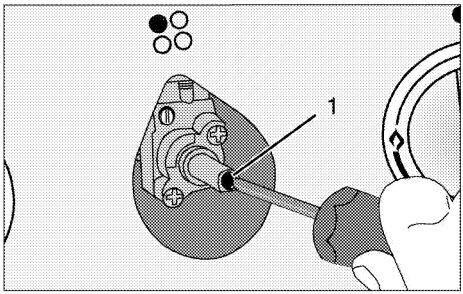

1 Şurub de reglare a debitului

Dacă aţi schimbat tipul gazului, trebuie să schimbaţi şi plăcuţa de identificare care indică tipul gazului folosit de aparat.

Transportul ulterior

- Păstraţi cutia originală a produsului şi transportaţi-l în aceasta. Respectaţi instrucţiunile de pe cutie. Dacă nu aveţi cutia originală, ambalaţi produsul în folie cu bule sau în carton gros şi lipiţi-l cu bandă adezivă.
- Asiguraţi capacele arzătoarelor şi suporturile pentru recipiente cu bandă adezivă.

Verificaţi aspectul general al produsului pentru a determina dacă nu a fost deteriorat în timpul transportului.

4 Pregătiri

Sfaturi pentru economisirea energiei

Următoarele informaţii vă vor ajuta să protejaţi mediul înconjurător şi să economisiţi energie:

- Decongelaţi alimentele congelate înainte de a le găti.
- Folosiţi recipiente cu capac pentru prepararea mâncărurilor. În lipsa capacului, consumul de energie poate creşte de 4 ori.
- Selectaţi arzătorul în funcţie de dimensiunea bazei recipientului utilizat. Alegeţi recipiente de dimensiune adaptată la mâncarea preparată. Recipientele mari necesită mai multă energie.

Prima utilizare

Curăţarea iniţială a aparatului

Suprafaţa poate fi deteriorată de unii detergenţi sau materiale de curăţare.
Nu folosiţi obiecte ascuţite, prafuri / creme de curăţare sau detergenţi agresivi.
.

1. Îndepărtaţi toate ambalajele.
2. Ştergeţi suprafeţele aparatului cu o cârpă umedă sau cu un burete umed, apoi uscaţi-le cu o cârpă.

5 Utilizarea plitei

Informaţii generale despre prepararea alimentelor

Nu umpleţi vasele pe mai mult de o treime cu ulei. Nu lăsaţi nesupravegheată plita când încălziţi uleiul. Uleiul supraîncălzit poate provoca incendii. **Nu încercaţi să stingeţi eventualul incendiu cu apă!** Dacă uleiul s-a aprins, acoperiţi-l cu o pătură ignifugă sau cu o cârpă umedă. Opriţi plita dacă este posibil şi telefonaţi la pompieri.

- Uscaţi alimentele pe care urmează să le prăjiţi înainte de a le aşeza în uleiul încălzit. Dezgheţaţi complet alimentele înainte de a le prăji.
- Nu acoperiţi vasul în care încălziţi uleiul.
- Aşezaţi cratiţele şi tigăile astfel ca mânerele acestora să nu fie deasupra plitei, pentru a evita înfierbântarea acestora. Nu aşezaţi pe plită recipiente instabile, care se pot răsturna uşor.
- Nu puneţi pe zonele de gătit pornite ale plitei recipiente şi tigăi goale. Acestea se pot deteriora.
- Produsul se va deteriora dacă porniţi zonele pentru gătit fără a aşeza pe ele recipiente. Opriţi zonele de gătit după ce aţi terminat de gătit.
- Nu aşezaţi recipiente de plastic sau aluminiu pe suprafaţa plitei, aceasta poate fi fierbinte.
  Nu folosiţi astfel de recipiente pentru păstrarea alimentelor.
- Folosiţi numai recipiente cu fundul plat.
- Puneţi cantităţi adecvate de alimente în recipientele pentru gătit. Astfel preveniţi vărsarea acestora şi nevoia de a curăţa plita.
  Nu aşezaţi capacele recipientelor de gătit pe zonele de gătit.
  Aşezaţi recipientele în centrul zonelor de gătit.
  Mutaţi recipientele de pe o zonă de gătit pe alta ridicându-le; nu le trageţi pe suprafaţa plitei.

Gătitul cu gaz

- Dimensiunea recipientului şi a flăcării trebuie să fie similare. Potriviţi flacăra încât să nu depăşească baza recipientului şi centraţi recipientul pe suport.

Utilizarea plitelor

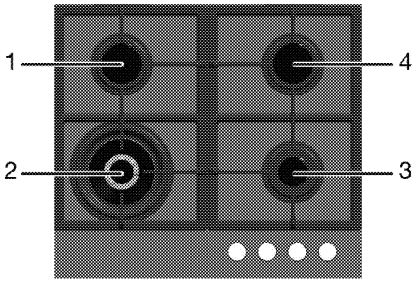

1 Arzător normal 14-20 cm
2 Arzător pentru wok 22-30 cm
3 Arzător auxiliar 12-18 cm
4 Arzător normal 14-20 cm reprezintă diametrul recomandat al recipientelor amplasate pe arzătoarele respective.

Simbolul cu flacără mare indică puterea maximă de gătire, iar cel cu flacără mică indică puterea minimă. În poziţia oprit (sus), arzătoarele nu sunt alimentate cu gaz.

Aprinderea arzătoarelor pe gaz

1. Ţineţi butonul arzătorului apăsat.
2. Roţiţi-l în sens anti orar spre simbolul flacără mare.

» Gazul se aprinde de la scânteia creată.

3. Reglaţi flacăra după caz.

Oprirea arzătoarelor pe gaz

Rotiţi butonul arzătorului în poziţia oprit (cea de sus).

Sistemul de siguranţă pentru oprirea gazului (pentru modelele cu componentă termică)

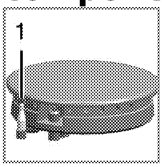

1. Sistem de siguranţă pentru oprirea gazului

Sistemul de siguranţă pentru oprirea gazului are rolul de a preveni exploziile cauzate de scurgerile de gaz.

- Apăsaţi butonul şi rotiţi-l în sens anti-orar pentru aprindere.
- După aprinderea gazului ţineţi butonul apăsat încă 3-5 secunde pentru a activa sistemul de siguranţă.
- Dacă gazul nu se aprinde după apăsarea şi eliberarea butonului, repetaţi procesul ţinând butonul apăsat timp de 15 secunde.

PERICOL:
Eliberaţi butonul dacă arzătorul nu s-a aprins în 15 secunde.
Aşteptaţi cel puţin 1 minut înainte de a încerca din nou. Pericol de acumulare a gazului şi de explozie!

Arzător pentru wok

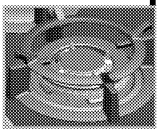

Arzătoarele pentru wok sunt utile pentru gătirea rapidă. Wok-ul este o tigaie adâncă şi plată folosită cu precădere în bucătăria asiatică pentru gătirea legumelor şi a cărnii la flacără mare şi în timp scurt. Mâncarea este gătită pe foc mare şi într-un timp scurt în aceste tigăi, care conduc rapid şi uniform căldura, astfel că alimentele îşi păstrează calităţile nutritive, iar legumele rămân crocante.
Puteţi utiliza arzătorul pentru wok şi pentru a găti în recipiente obişnuite.
Dacă doriţi să gătiţi în recipiente obişnuite pe arzătorul pentru wok, demontaţi suportul pentru wok de pe arzător.

6 Întreţinere şi curăţare

Informaţii generale

Curăţaţi produsul regulat pentru a-i prelungi durata de funcţionare şi a evita problemele frecvente de funcţionare.

PERICOL:
Deconectaţi aparatul de la priză înainte de a începe curăţarea sau întreţinerea acestuia.
Pericol de electrocutare!

PERICOL:
Lăsaţi produsul să se răcească înainte de curăţare.
Suprafeţele fierbinţi provoacă arsuri!

- Curăţaţi bine produsul după fiecare folosire. Astfel, reziduurile pot fi îndepărtate mai uşor, evitându-se arderea lor la următoarea utilizare a aparatului.
- Curăţarea produsului nu necesită substanţe de curăţare speciale. Pentru curăţarea produsului folosiţi apă caldă cu lichid de spălat vase, un burete sau o cârpă moale, apoi ştergeţi-l cu o cârpă uscată.
- Uscati cuptorul in interior dupa ce il curatati stergeti imediat lichidele varsate sau scurse.
- Nu folosiţi substanţe de curăţare care conţin acid sau clor pentru curăţarea mânerului şi suprafeţelor din oţel inox. Folosiţi o cârpă moale cu detergent lichid (neabraziv) pentru a curăţa aceste piese, ştergând într-o singură direcţie.

Suprafaţa poate fi deteriorată de unii detergenţi sau materiale de curăţare.
Nu folosiţi obiecte ascuţite, prafuri / creme de curăţare sau detergenţi agresivi.

Nu folosiţi sisteme cu aburi pentru a curăţa acest aparat, deoarece există pericol de şoc electric.

Curăţarea plitei

Plite cu gaz

1. Scoateţi şi curăţaţi suporturile pentru recipiente şi capacele arzătoarelor.
2. Curăţaţi plita.
3. Puneţi la loc capacele arzătoarelor asigurându-vă că sunt în poziţia corectă.
4. Când montaţi grilajele superioare, aveţi grijă să aşezaţi suporturile pentru recipiente astfel încât arzătoarele să fie centrate.

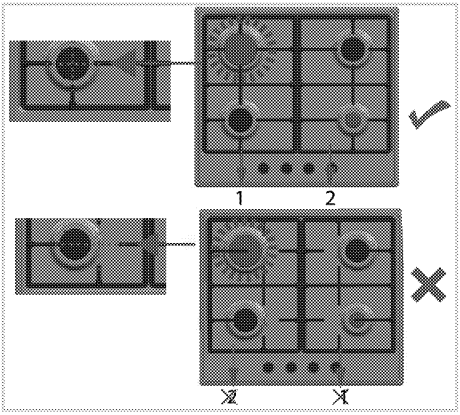

Curăţarea panoului de control

Curăţaţi panoul de control şi butoanele acestuia cu o cârpă umedă, apoi ştergeţi-le cu o cârpă uscată.

Nu demontataţi butoanele pentru a curăţa panoul de comandă.
Panoul de comandă se poate deteriora!

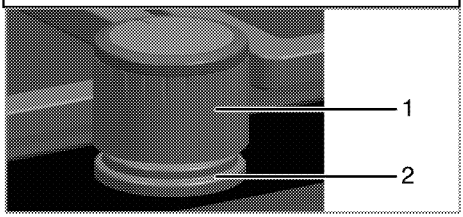

1 Buton
2 Element de etanşare

Nu demontaţi elementele de etanşare de sub butoane pentru curăţare.

7 Remedierea problemelor

Produsul emite zgomote metalice în timpul încălzirii şi răcirii.

- Când piesele de metal se încălzesc, se dilată şi pot emite zgomote. >>> *Acest lucru nu reprezintă o defecţiune.*

Nu se produce scânteia de aprindere.

- Aparatul nu este alimentat cu curent. >>> *Verificaţi tabloul de siguranţe.*

Gazul este întrerupt.

- Robinetul principal de gaz este închis. >>> *Deschideţi robinetul de gaz.*
- Conducta de gaz este îndoită. >>> *Montaţi corect conducta de gaz.*

Arzătoarele ard neuniform sau nu ard deloc.

- Arzătoarele sunt murdare. >>> *Curăţaţi componentele arzătorului.*
- Arzătoarele sunt ude. >>> *Uscaţi componentele arzătorului.*
- Capacul arzătorului nu este amplasat corect. >>> *Amplasaţi corect capacul arzătorului.*
- Robinetul de gaz este închis. >>> *Deschideţi robinetul de gaz.*
- Butelia de gaz este goală (dacă se foloseşte GPL). >>> >>> *Înlocuiţi cilindrul de gaz.*

Dacă instrucţiunile din această secţiune nu v-au ajutat să remediaţi problema, contactaţi agentul de service autorizat sau dealerul de la care aţi cumpărat produsul. Nu încercaţi să reparaţi pe cont propriu produsul defect.

PIANO COTTURA INCASSATO

MANUALE UTENTE

IT

www.grundig.com

Leggere questo manuale utente come prima cosa!

Gentile cliente,
Grazie per aver scelto un apparecchio Grundig. Vi auguriamo di ottenere i migliori risultati da questo apparecchio, realizzato con tecnologia di alta qualità e di avanguardia. Pertanto, di leggere questo manuale utente e tutta la documentazione allegata con attenzione prima di usare l'apparecchio e di conservarli per riferimento futuro. Se l'apparecchio viene trasferito ad un'altra persona, bisogna consegnare anche il manuale. Seguire tutte le avvertenze e le informazioni del manuale utente.
Ricordare che questo manuale utente può essere applicabile anche a vari altri modelli. Le differenze tra i modelli sono identificate nel manuale.

Spiegazione dei simboli

In questo manuale utente si usano i simboli che seguono:

	Informazioni importanti o consigli utili sull'uso.
	Avvertenza per situazioni pericolose per la vita e la proprietà.
	Avvertenza per shock elettrico.
	Avvertenza per rischio di incendio.
	Avvertenza per superfici calde.

Arçelik A.Ş.
Karaağaç caddesi No:2-6
34445 Sütlüce/Istanbul/TURKEY
Made in TURKEY

CE

INDICE

1 Istruzioni importanti e avvertenze per sicurezza e ambiente 4

Sicurezza generale.....4
Sicurezza quando si lavora con il gas.....5
Sicurezza elettrica.....6
Sicurezza del prodotto 7
Uso previsto.....8
Sicurezza dei bambini 8
Smaltimento di vecchi prodotti.....9
Smaltimento del materiale di imballaggio 9

2 Informazioni generali 10

Panoramica 10
Contenuto della confezione 11
Contenuto della confezione 11
Specifiche tecniche 11
Tabella iniettori 12

3 Installazione 13

Prima della installazione 13
Installazione e collegamento.....15
Conversione del gas.....18
Smaltimento di vecchi prodotti....19

4 Preparazioni 20

Consigli per il risparmio energetico 20
Uso iniziale.....20
Prima pulizia del prodotto..20

5 Come utilizzare il piano cottura 21

Informazioni generali sulla cottura 21
Uso del piano cottura 22

6 Manutenzione e cura 24

Informazioni generali 24
Pulizia del piano cottura 24
Pulizia del pannello di controllo ..25

7 Ricerca e risoluzione dei problemi 26

1 Istruzioni importanti e avvertenze per sicurezza e ambiente

Questa sezione contiene istruzioni per la sicurezza che aiutano a proteggere dal rischio di lesioni personali o danni alla proprietà. La mancata osservanza di queste istruzioni priva la garanzia di validità.

Sicurezza generale

- Questo apparecchio può essere utilizzato da bambini con età superiore agli 8 anni e da persone con capacità fisiche, sensoriali o mentali ridotte, o che manchino di esperienza e conoscenza, purché ricevano la supervisione e le istruzioni sull'uso dell'apparecchio in modo sicuro e comprendano i rischi coinvolti.
  I bambini non devono giocare con l'apparecchio. Pulizia e manutenzione da parte dell'utente non devono essere eseguite da bambini senza supervisione.
- Questo apparecchio non deve essere utilizzato da persone (compresi i bambini) con capacità fisiche, sensoriali o mentali ridotte, oppure prive di esperienza e conoscenza, a meno che non ricevano supervisione o istruzioni al riguardo.
  I bambini devono essere vigilati affinché non giochino con il dispositivo.
- Se il prodotto viene ceduto a qualcun altro per l'uso personale o per scopi d'uso di seconda mano, fornire anche il manuale utente, le etichette del prodotto e gli altri documenti e parti.
- Le procedure di installazione e riparazione devono essere sempre eseguite da agenti autorizzati per l'assistenza. Il produttore non sarà considerato responsabile dei danni derivanti da procedure eseguite da persone non autorizzate e potrebbe considerare non valida la garanzia. Prima dell'installazione, leggere le istruzioni con attenzione.
- Non utilizzare il prodotto se è difettoso o se presenta danni visibili.
- Controllare che le manopole delle funzioni dell'apparecchio siano disattivate dopo ogni uso.

Sicurezza quando si lavora con il gas

- Tutti gli interventi su apparecchi e sistemi a gas possono essere eseguiti solo da personale qualificato autorizzato.
- Prima dell'installazione, assicurarsi che le condizioni della distribuzione locale (tipo di gas e pressione del gas) e le regolazioni dell'apparecchio siano compatibili.
- Questo apparecchio non è collegato ad un dispositivo di evacuazione per prodotti a combustione. Deve essere installato e collegato secondo i regolamenti correnti per l'installazione. Bisogna prestare particolare attenzione ai requisiti pertinenti relativi alla ventilazione; Vedere *Prima della installazione, pagina 13*
- L'uso di cucine a gas provoca produzione di calore e umidità e prodotti di combustione nell'ambiente in cui sono installate. Assicurare che la cucina sia ben ventilata soprattutto quando l'apparecchio è in uso: mantenere le naturali aperture di ventilazione aperte o installare un dispositivo meccanico di ventilazione (cappa meccanica). L'uso intenso prolungato dell'apparecchio può richiedere una ventilazione aggiuntiva, per esempio aumentare il livello di ventilazione meccanica dove è presente.
- Gli apparecchi e i sistemi a gas devono essere controllati regolarmente per un funzionamento corretto. Regolatore, flessibile e relativo morsetto devono essere controllati regolarmente e sostituiti secondo i periodi consigliati dai produttori o quando necessario.
- Pulire regolarmente i bruciatori a gas. Le fiamme devono essere blu e bruciare in modo uniforme.
- Una buona combustione è necessaria negli apparecchi a gas. In caso di combustione non completa, può svilupparsi monossido di carbonio (CO). Il monossido di carbonio non ha colore, odore ed è un gas molto tossico che ha effetti letali anche a piccole dosi.
- Richiedere informazioni sui numeri di telefono di emergenza per il gas e sulle

misure di sicurezza in caso di odore di gas al proprio fornitore locale di gas.

Cosa fare quando si sente odore di gas

- Non usare fiamme libere o non fumare. Non azionare i tasti elettrici (per es. luci, campanello di ingresso, ecc.). Non usare un telefono o un cellulare. Rischio di esplosione e intossicazione!
- Aprire porte e finestre.
- Chiudere tutte le valvole sugli apparecchi e sui contatori del gas.
- Controllare tutti i tubi e i collegamenti per verificarne la tenuta. Se si sente ancora odore di gas, lasciare l'appartamento.
- Avvisare i vicini.
- Chiamare i pompieri. Usare un telefono fuori dalla casa.
- Non entrare di nuovo finché non si riceve comunicazione sulla sicurezza.

Sicurezza elettrica

- In caso di guasti all'apparecchio, non utilizzarlo a meno che non venga riparato da un agente autorizzato per l'assistenza. C'è il rischio di shock elettrico!
- Collegare l'apparecchio solo ad una presa messa a terra/linea con tensione e protezione secondo quanto specificato in "Specifiche tecniche". Far eseguire la messa a terra da un elettricista qualificato quando si usa il prodotto con o senza un trasformatore. La nostra azienda non sarà responsabile di problemi derivanti dall'uso dell'apparecchio senza messa a terra conforme ai regolamenti locali.
- Non lavare mai l'apparecchio spargendo o versando acqua su di esso! C'è il rischio di shock elettrico!
- Non toccare mai la spina con le mani bagnate! Non scollegare mai tirando dal cavo, tirare sempre dalla presa.
- L'apparecchio deve essere scollegato durante le procedure di installazione, manutenzione, pulizia e riparazione.
- Se il cavo di alimentazione dell'apparecchio è danneggiato, deve essere sostituito dal produttore, da un agente per l'assistenza o da persona similmente qualificata, per evitare rischi.
- L'apparecchio deve essere installato in modo che possa

essere completamente scollegato dalla rete. La separazione deve essere garantita da una presa di rete o da un interruttore integrato nell'installazione elettrica fissa, secondo i regolamenti di costruzione.
- Tutti gli interventi su apparecchi e sistemi elettrici possono essere eseguiti solo da personale qualificato e autorizzato.
- In caso di danni, spegnere il prodotto e scollegarlo dalla rete. Per farlo, disattivare il fusibile domestico.
- Assicurarsi che la corrente del fusibile sia compatibile con il prodotto.

Sicurezza del prodotto

- AVVERTENZA: Questo apparecchio e le parti accessibili diventano caldi durante l'uso. Bisogna prestare attenzione a evitare di toccare gli elementi che si riscaldano. I bambini di età inferiore agli 8 anni devono essere tenuti lontani a meno che non ricevano continua supervisione.
- Non usare mai il prodotto quando giudizio e coordinazione sono danneggiati dall'uso di alcool e/o droghe.
- Prestare attenzione quando si usano bevande alcoliche nei piatti. L'alcool evapora ad alte temperature e può provocare incendi poiché prende fuoco a contatto con superfici calde.
- Non mettere materiali infiammabili vicini al prodotto poiché i lati possono diventare caldi durante l'uso.
- Tenere tutte le aperture di ventilazione libere da ostruzioni.
- Non usare pulitori a vapore per pulire l'apparecchio poiché ciò potrebbe provocare uno shock elettrico.
- AVVERTENZA: La cottura senza supervisione su un piano cottura usando grassi o olio può essere pericolosa e provocare incendi. Non cercare MAI di estinguere il fuoco con acqua, ma spegnere l'apparecchio e poi coprire la fiamma, per es. con un coperchio o una coperta ignifuga.
- ATTENZIONE: Il processo di cottura necessita di supervisione. Una cottura di breve durata deve essere vigilata continuamente.
- AVVERTENZA: Pericolo di incendio: Non conservare

oggetti sulle superfici di cottura.

Per l'affidabilità antincendio dell'apparecchio:

- Assicurarsi che la spina si adatti bene alla presa e che non provochi scintille.
- Non utilizzare cavi danneggiati, tagliati o prolunghe: utilizzare solo il cavo originale.
- Assicurarsi che non vi sia liquido o umidità sulla presa quando viene collegata all'apparecchio.
- Assicurarsi che il collegamento del gas sia installato e che non vi siano perdite di gas.

Uso previsto

- Questo prodotto è progettato per uso domestico. L'uso commerciale non è ammesso.
- Questo apparecchio serve solo per cucinare. Non deve essere usato per altri scopi, per esempio riscaldare l'ambiente
- Il produttore non sarà responsabile per danni provocati da uso o gestione non corretti.

Sicurezza dei bambini

- AVVERTENZA: Le parti accessibili possono diventare calde durante l'uso. I bambini devono essere tenuti lontani.
- I materiali di imballaggio sono pericolosi per i bambini. Tenere i bambini lontani dai materiali di imballaggio. Smaltire tutte le parti dell'imballaggio secondo gli standard ambientali.
- Gli apparecchi elettrici e/o a gas sono pericolosi per i bambini. Tenere i bambini lontano dall'apparecchio mentre è in uso e non lasciarli giocare con lo stesso.
- Non mettere sopra all'apparecchio alcun oggetto che possa essere raggiunto dai bambini.

Smaltimento di vecchi prodotti Conformità alla direttiva WEEE e allo smaltimento dei rifiuti:

Questo apparecchio è conforme alla Direttiva UE WEEE (2012/19/EU). Questo apparecchio riporta il simbolo di classificazione per i rifiuti delle apparecchiature elettriche ed elettroniche (WEEE). Questo apparecchio è stato realizzato con parti e materiali di alta qualità che possono essere riutilizzati e sono adatti ad essere riciclati. Non smaltire i rifiuti dell'apparecchio con i normali rifiuti domestici e gli altri rifiuti alla fine della vita di servizio. Portarlo al centro di raccolta per il riciclaggio di apparecchiature elettriche ed elettroniche. Consultare le autorità locali per conoscere la collocazione di questi centri di raccolta.

Conformità alla Direttiva RoHS:

L'apparecchio acquistato è conforme alla Direttiva UE RoHS (2011/65/EU). Non contiene materiali pericolosi o proibiti specificati nella Direttiva.

Smaltimento del materiale di imballaggio

- I materiali di imballaggio sono pericolosi per i bambini. Tenere i materiali di imballaggio in un luogo sicuro, fuori dalla portata dei bambini. I materiali di imballaggio del prodotto sono realizzati con materiali riciclabili. Smaltirli in modo corretto e dividerli secondo le istruzioni per i rifiuti riciclabili. Non smaltirli con i normali rifiuti domestici.

2 Informazioni generali

Panoramica

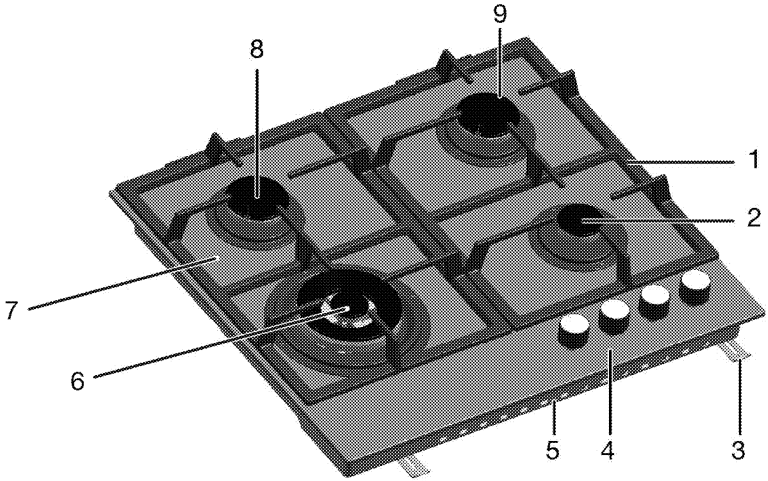

1 Supporto pentola
2 Bruciatore ausiliario
3 Morsetto per il montaggio
4 Pannello di controllo
5 Coperchio base
6 Bruciatore wok
7 Piastra bruciatore
8 Bruciatore normale
9 Bruciatore normale

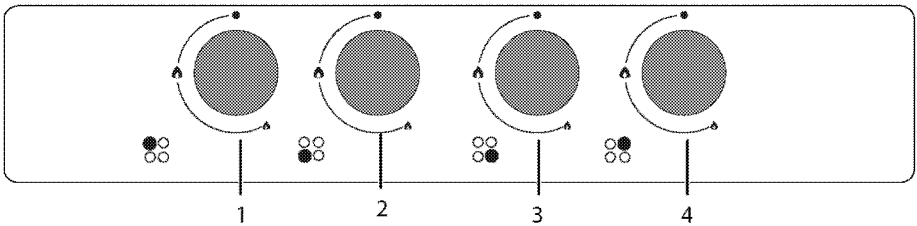

1 Bruciatore normale Sinistra posteriore
2 Bruciatore wok Sinistra anteriore
3 Bruciatore ausiliario Destra anteriore
4 Bruciatore normale Destra posteriore

Contenuto della confezione

Gli accessori in dotazione possono variare a seconda del modello del prodotto. Non tutti gli accessori descritti nel manuale utente potrebbero esistere con il prodotto acquistato.

1. Manuale utente
2. Adattatore caffettiera

Usato per caffettiere.

3. Adattatore vok

Usato come alloggiamento del wok con fondo rotondo.

Specifiche tecniche

Tensione/frequenza	220-240 V ~ 50 Hz
Fusibile	min. 3 A
Tipo/sezione cavo	min.H05V2V2-F 3 x 0,75 mm^2
Categoria di prodotto a gas	Cat II 2H3B/P / Cat II 2H3+
Tipo di gas/pressione	NG G 20/20 mbar
Consumo totale gas	7.8 kW
Conversione del tipo di gas/pressione§	LPG G 30/28-30 mbar
– opzionale	Propano 31/37 mbar
Dimensioni esterne (altezza/larghezza/profondità)	46 mm/580 mm/510 mm
Dimensioni installazione (larghezza/profondità)	560 mm/480-490 mm
Bruciatori	
Sinistra posteriore	Bruciatore normale
Energia	1.75 kW
Sinistra anteriore	Bruciatore wok
Energia	3.3 kW
Destra anteriore	Bruciatore ausiliario
Energia	1 kW
Destra posteriore	Bruciatore normale
Energia	1.75 kW

Le specifiche tecniche potrebbero essere modificate senza preavviso per migliorare la qualità del prodotto.

Le figure in questo manuale sono schematiche e potrebbero non corrispondere esattamente al prodotto.

I valori dichiarati sulle etichette del prodotto o nella documentazione che lo accompagna si ottengono in condizioni di laboratorio secondo gli standard relativi. A seconda delle condizioni di funzionamento e ambientali del prodotto, questi valori potrebbero variare.

Tabella iniettori

Posizione del piano cottura / Tipo di gas/pressione del gas	1.75 kW Sinistra posteriore	3.3 kW Sinistra anteriore	1 kW Destra anteriore	1.75 kW Destra posteriore
G 20/20 mbar	97	132	72	97
G 30/28-30 mbar	66	92	50	66
G 31/ 37 mbar	66	92	50	66

3 Installazione

Il prodotto deve essere installato da una persona qualificata secondo i regolamenti in vigore. Altrimenti la garanzia non sarà valida. Il produttore non sarà considerato responsabile dei danni derivanti da procedure eseguite da persone non autorizzate e potrebbe considerare non valida la garanzia.

La preparazione della posizione e l'installazione elettrica e del gas per il prodotto è responsabilità del cliente.

PERICOLO:
Il prodotto deve essere installato secondo i regolamenti locali per il gas e/o elettrici.

PERICOLO:
Prima dell'installazione, controllare visivamente se il prodotto presenta difetti. Se è così, non installarlo.
Prodotti danneggiati provocano rischi per la sicurezza.

Prima della installazione

Il piano cottura è progettato per essere installato in piani da lavoro in commercio. Bisogna porre un dispositivo di sicurezza tra l'apparecchio e le pareti e i mobili della cucina. Vedere la figura (valori in mm).

- Si può usare anche in posizione free standing. Consentire una distanza minima di 750 mm sulla superficie del piano cottura.
- (*) Se la cappa deve essere installata sopra al piano cottura, vedere le istruzioni del produttore della cappa sull'altezza dell'installazione (min 650 mm).
- Rimuovere i materiali di imballaggio e i blocchi per il trasporto.
- Superfici, laminati sintetici e adesivi usati devono essere resistenti al calore (100 °C minimo).
- Il piano da lavoro deve essere allineato e fissato in modo orizzontale.
- Tagliare l'apertura per il piano cottura nel piano da lavoro secondo le dimensioni della installazione.

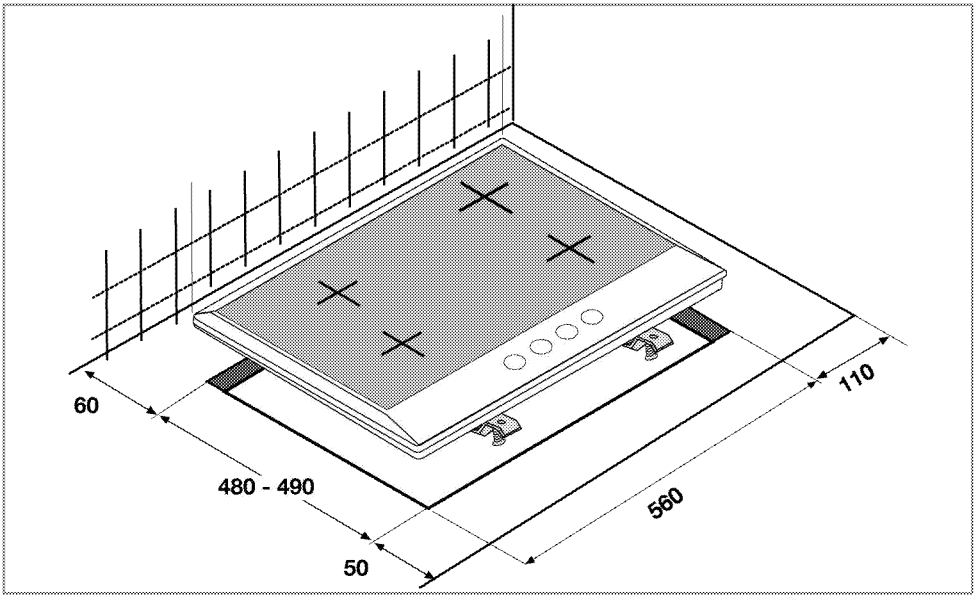

Ventilazione ambiente

Tutti gli ambienti richiedono una finestra apribile o equivalente, e alcune stanze richiedono anche un'apertura fissa.
L'aria per la combustione viene presa dall'aria dell'ambiente e i gas di scarico sono emessi direttamente nell'ambiente.
Una buona ventilazione dell'ambiente è essenziale per il funzionamento sicuro dell'apparecchio.
Se la stanza in cui l'apparecchio è installato non ha una porta o una finestra che si apre direttamente sull'ambiente esterno, deve esserci assolutamente una apertura di ventilazione fissa nella stanza. La ventilazione fissa non deve poter essere regolata né chiusa.
Sulle porte o sulle finestre che si aprono direttamente sull'ambiente esterno, deve esserci un'apertura di ventilazione con le dimensioni specificate sulla base dall'alimentazione totale del gas dell'apparecchio (come mostrato sotto). Si possono trovare le corrispondenze di alimentazione del gas e apertura di ventilazione nella tabella che segue.

Consumo totale gas (kW)	Apertura min. di ventilazione (cm^2)
0-2	100
2-3	120
3-4	175
4-6	300
6-8	400
8-10	500
10-11,5	600
11,5-13	700
13-15.5	800
15.5-17	900
17-19	1000
19-24	1250

Se porte o finestre che danno direttamente sull'ambiente esterno non hanno apertura in corrispondenza dell'apertura di ventilazione specificata secondo la potenza totale del gas del prodotto, deve esserci assolutamente una apertura di ventilazione fissa nella stanza. L'apertura di ventilazione fissa deve essere conforme anche con i valori nella tabella alimentazione gas-apertura ventilazione.
Deve esserci una distanza minima di 10 mm sul bordo inferiore della porta che si apre sull'ambiente interno, nella stanza in cui il prodotto è installato. Bisogna assicurarsi che oggetti come tappeti, pavimentazioni, ecc. non coprano questo distanza quando la porta è chiusa.
La cucina può essere collocata in una cucina, in una cucina/sala da pranzo o in una camera da letto, ma non in una camera che contenga una vasca o una doccia. La cucina non deve essere installata in una camera da letto più piccola di 20 m.^{3}.
Non installare questo apparecchio in un ambiente sottoterra a meno che non sia aperto all'aria da almeno un lato.

Installazione e collegamento

- L'unità può essere installata e collegata solo secondo le norme legali sulla installazione.

Collegamento elettrico

Collegare il prodotto ad una presa messa a terra/linea protetta da un fusibile della capacità adatta, dichiarata nella tabella "Specifiche tecniche". Far eseguire la messa a terra da un elettricista qualificato quando si usa il prodotto con o senza un trasformatore. La nostra azienda non sarà responsabile di danni derivanti dall'uso del prodotto senza una installazione di messa a terra conforme ai regolamenti locali.

PERICOLO:
L'apparecchio deve essere collegato alla rete elettrica solo da una persona autorizzata e qualificata. Il periodo di garanzia dell'apparecchio comincia solo dopo la corretta installazione.
Il produttore non sarà considerato responsabile dei danni derivanti da procedure eseguite da persone non autorizzate.

PERICOLO:
Il cavo di alimentazione non deve essere schiacciato, piegato o bloccato né deve venire in contatto con le parti calde dell'apparecchio.
Un cavo di alimentazione danneggiato deve essere sostituito da un elettricista qualificato. Altrimenti c'è rischio di shock elettrico, cortocircuito o incendio!

- Il collegamento deve essere conforme ai regolamenti nazionali.
- I dati sull'alimentazione di rete devono corrispondere ai dati specificati sull'etichetta con il

tipo dell'unità. L'etichetta con il tipo è sull'alloggiamento posteriore dell'unità.

- Il cavo di alimentazione dell'unità deve essere conforme ai valori della tabella "Specifiche tecniche".

PERICOLO:
Prima di cominciare un lavoro sull'installazione elettrica, scollegare il prodotto dall'alimentazione di rete.
C'è il rischio di shock elettrico!

Il cavo di alimentazione deve essere facilmente raggiungibile dopo l'installazione (non farlo correre sopra al piano cottura).

Inserire il cavo di alimentazione nella presa.

Collegamento del gas

PERICOLO:
L'apparecchio può essere collegato al sistema di alimentazione del gas solo da una persona autorizzata e qualificata.
Rischio di esplosioni o intossicazione a causa di riparazioni non professionali!
Il produttore non sarà considerato responsabile dei danni derivanti da procedure eseguite da persone non autorizzate.

PERICOLO:
Prima di avviare un lavoro sulla installazione del gas, scollegare l'alimentazione del gas.
C'è il rischio di esplosione!

- Condizioni di regolazione e valori del gas sono presenti sulle etichette (o sull'etichetta tipo ioni).

L'apparecchio è impostato per gas naturale (GN).

- L'installazione con gas naturale deve essere predisposta prima di installare l'unità.
- Ci deve essere un tubo flessibile all'uscita dell'installazione per il collegamento del gas naturale dell'unità e la punta di questo tubo deve essere chiusa con un tappo. Il rappresentante dell'assistenza rimuove il tappo durante il collegamento e collega l'unità mediante un dispositivo di collegamento diretto (accoppiamento).
- Assicurarsi che la valvola di gas naturale sia subito accessibile.
- Se è necessario usare in seguito l'apparecchio con un tipo diverso di gas, bisogna consultare l'agente autorizzato per l'assistenza per la relativa procedura di conversione.

Installazione dell'unità

1. Rimuovere bruciatori, coperture dei bruciatori e grill del piano cottura dall'apparecchio.
2. Ruotando il piano cottura a testa in giù, metterlo su una superficie piatta.
3. Per evitare che sostanze estranee e liquidi entrino tra il piano cottura e il ripiano, applicare il mastice in dotazione nella confezione sul contorno dell'alloggiamento inferiore del

piano cottura ma assicurarsi che il mastice non si sovrapponga.

4. Riempire gli angoli formando pieghe agli angoli stessi, come illustrato nella figura. Formare la piegatura secondo necessità per riempire il vuoto negli angoli.

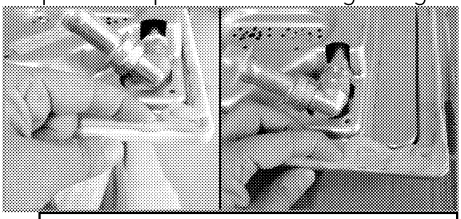

Assicurarsi che le sezioni separate dell'alloggiamento inferiore del piano cottura siano riempite di mastice.

5. Mettere il piano cottura sul ripiano e allinearli.

Quando si installa il piano cottura su un alloggiamento, bisogna installare una mensola per separare l'alloggiamento dal piano cottura, come illustrato nella figura sopra. Questo non è necessario quando si installa su un forno incassato.

Per esempio, se è possibile toccare il fondo dell'unità che è installata su un cassetto, questa sezione deve essere coperta con una piastra in legno.

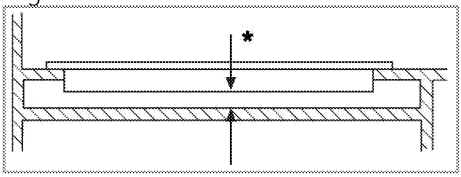

* min. 15 mm

Vista posteriore (fori di collegamento)

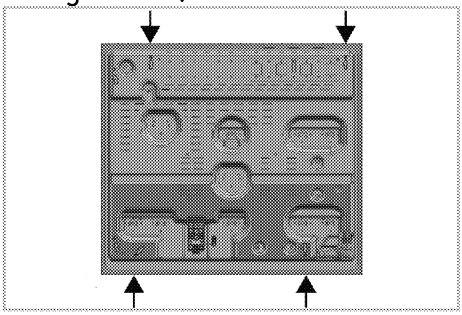

Mettere le piastre dei bruciatori, le coperture relative e i grill nella loro sede dopo l'installazione.

PERICOLO:
Eseguire i collegamento a fori diversi non è una buona pratica in termini di sicurezza poiché si può danneggiare il sistema a gas ed elettrico.

PERICOLO:

Il piano cottura contiene componenti che funzionano con gas ed elettricità. Per questo motivo il piano cottura deve essere fissato al piano di lavoro solo mediante i fori di fissaggio, utilizzando solo gli elementi di montaggio e le viti in dotazione e come indicato nel manuale. Altrimenti si presenta un pericolo per la sicurezza di vita e beni.

Controllo finale

1. Aprire la fornitura del gas.
2. Controllare le installazioni del gas per montaggio e tenuta sicuri.

3. Accendere i bruciatori e controllare l'aspetto della fiamma.

La fiamma deve essere blu e avere una forma regolare. Se la fiamma tende al giallo, controllare se il coperchio del bruciatore è posizionato in modo sicuro o pulire il bruciatore.

Conversione del gas

PERICOLO:
Prima di avviare un lavoro sulla installazione del gas, scollegare l'alimentazione del gas.
C'è il rischio di esplosione!

Per cambiare il tipo di gas del proprio apparecchio, cambiare tutti gli iniettori ed eseguire la regolazione della fiamma per tutte le valvole in posizione di flusso ridotto.

Cambiare l'iniettore dei bruciatori

1. Estrarre la copertura e il corpo del bruciatore.
2. Svitare gli iniettori ruotandoli in senso antiorario.
3. Montare nuovi iniettori.
4. Controllare tutte le connessioni per montaggio e tenuta sicuri.

I nuovi iniettori hanno la loro posizione contrassegnata sulla confezione o *Tabella iniettori, pagina 12* si può vedere la tabella degli iniettori.

((Varia a seconda del modello dell'apparecchio.)) Sui bruciatori di alcuni piani cottura l'iniettore è coperto da una parte in metallo. Questa copertura in metallo deve essere rimossa per sostituire l'iniettore.

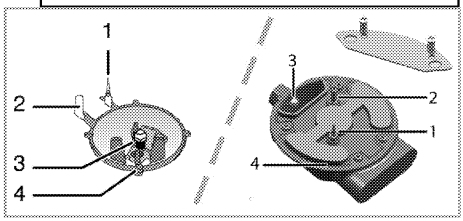

1 Dispositivo di assenza fiamma (a seconda del modello)
2 Candela di accensione
3 Iniettore
4 Bruciatore

A meno che non vi siano condizioni anomale, non cercare di rimuovere i rubinetti del bruciatore a gas. Bisogna chiamare l'agente autorizzato per l'assistenza se è necessario cambiare i rubinetti.

Impostazione ridotta del flusso di gas per i rubinetti del piano cottura

1. Accendere il bruciatore da regolare e portare la manopola in posizione ridotta.
2. Rimuovere la manopola dal rubinetto del gas.
3. Usare un cacciavite della dimensione giusta per regolare la vite di regolazione del flusso.

Per GPL (Butano - Propano) ruotare la vite in senso orario. Per il gas naturale, bisogna ruotare la vite **in senso antiorario**una volta.
» La lunghezza normale di una fiamma diritta in posizione ridotta deve essere 6-7 mm.

4. Se la fiamma è più alta della posizione desiderata, ruotare la vite in senso orario. Se è più bassa, ruotarla in senso antiorario.
5. Per l'ultimo controllo, portare il bruciatore in posizione con fiamma alta e ridotta e controllare se la fiamma è presente o meno.
6. In base al tipo di rubinetto del gas usato nell'apparecchio, la posizione della vite di regolazione può variare.

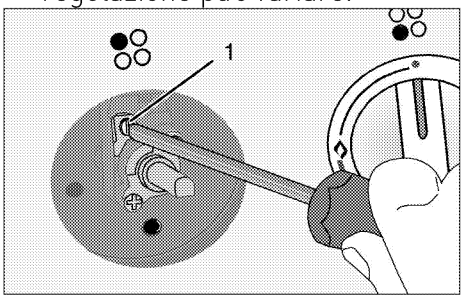

1 Vite di regolazione del flusso

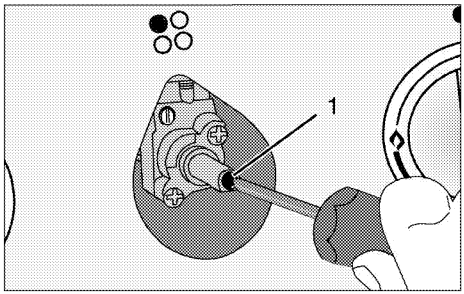

1 Vite di regolazione del flusso

Se il tipo di gas dell'unità è cambiato, allora anche la piastra con i valori nominali che mostra il tipo di gas dell'unità deve essere cambiata.

Smaltimento di vecchi prodotti

- Conservare il cartone originale del prodotto e trasportare il prodotto in esso. Seguire le istruzioni sul cartone. Se non si ha il cartone originale, imballare il prodotto nella carta con le bolle o in un cartone spesso e assicurarlo con nastro adesivo.
- Assicurare i coperchi e i supporti delle pentole con nastro adesivo.

Controllare l'aspetto generale del prodotto per eventuali danni che potrebbero essersi verificati durante il trasporto.

4 Preparazioni

Consigli per il risparmio energetico

Le informazioni che seguono aiutano ad usare l'apparecchio in modo ecologico e a risparmiare energia:

- Scongelare gli alimenti congelati prima di cuocerli.
- Usare pentole/padelle con coperchi per la cottura. Se non vi è coperchio, il consumo energetico può aumentare 4 volte.
- Selezionare il bruciatore adatto per la dimensione del fondo della pentola da usare. Selezionare sempre la dimensione corretta della pentola per i piatti. Pentole più grandi richiedono più energia.

Uso iniziale

Prima pulizia del prodotto

La superficie può danneggiarsi a causa di alcuni detergenti o materiali di pulizia.
Non usare detergenti aggressivi, polvere/creme pulenti o oggetti taglienti durante la pulizia.

1. Rimuovere tutti i materiali di imballaggio.
2. Pulire le superfici del prodotto con un panno o una spugna umidi e asciugare con un panno.

5 Come utilizzare il piano cottura

Informazioni generali sulla cottura

Non riempire mai la padella con olio per oltre un terzo. Non lasciare il piano cottura incustodito quando si riscalda l'olio. L'olio surriscaldato rappresenta un rischio di incendio. **Non cercare mai di spegnere un possibile incendio con l'acqua!** Quando l'olio prende fuoco, coprirlo con una coperta idonea o un panno umido. Spegnere il piano cottura se è sicuro farlo e chiamare i vigili del fuoco.

- Prima di friggere gli alimenti, asciugarli bene sempre e metterli delicatamente nell'olio caldo. Assicurare che gli alimenti congelati siano completamente scongelati prima di friggerli.
- Non coprire il contenitore usato quando si riscalda l'olio.
- Mettere pentole e padelle in modo tale che i manici non siano sul piano cottura per evitare il riscaldamento dei manici stessi. Non mettere contenitori sbilanciati e che si inclinano facilmente sul piano cottura.
- Non mettere contenitori e padelle vuoti sulle zone di cottura accese. Potrebbero danneggiarsi.
- L'uso di una zona di cottura senza un contenitore o una padella sopra provoca danni all'apparecchio. Spegnere le zone di cottura quando la cottura è completa.
- Poiché la superficie dell'apparecchio potrebbe essere calda, non mettere contenitori in plastica e alluminio su di essa.
  Tali contenitori non devono essere nemmeno usati per conservare gli alimenti.
- Usare solo padelle o contenitori con fondo piatto.
- Mettere la quantità appropriata di alimenti nelle pentole e nelle padelle. Così non bisognerà eseguire alcuna operazione di pulizia non necessaria evitando traboccamenti.
  Non mettere coperchi di pentole o padelle sulle zone di cottura.
  Mettere le padelle in modo tale che siano al centro della zona di cottura. Quando si desidera spostare la padella su un'altra zona di cottura, sollevarla e metterla sulla zona di cottura scelta, non trascinarla.

Cottura a gas

- La dimensione del contenitore e la fiamma devono corrispondere. Regolare la fiamma del gas in modo che non superi il fondo del contenitore e centrare il contenitore sul poggiapentola.

Uso del piano cottura

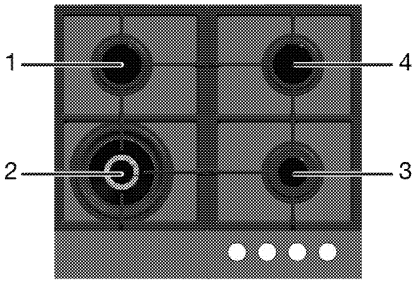

1 Bruciatore normale 14-20 cm
2 Bruciatore wok 22-30 cm
3 Bruciatore ausiliario 12-18 cm
4 Bruciatore normale 14-20 cm è il diametro consigliato per le pentole da usare sui relativi bruciatori.

Il simbolo della fiamma grande indica la massima potenza di cottura e il simbolo della fiamma piccola indica la cottura più bassa. In posizione off (superiore), il gas non è inviato ai bruciatori.

Accensione dei bruciatori a gas

1. Tenere premuta la manopola del bruciatore.
2. Ruotarla in senso antiorario fino al simbolo della fiamma grande.

» Il gas è acceso grazie alla scintilla che si crea.

3. Regolare secondo la potenza di cottura desiderata.

Spegnimento dei bruciatori a gas

Portare la manopola della zona per tenere in caldo nella posizione off (superiore).

Sistema di sicurezza di disattivazione del gas (nei modelli con componente termico)

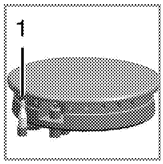

1. Disattivazione di sicurezza del gas

Come contromisura di eventuali scoppi dovuti al traboccamento di liquidi sui bruciatori, si innesca un meccanismo di sicurezza e il gas viene disattivato.

- Premere la manopola e ruotare in senso antiorario per accendere.
- Quando il gas si accende, tenere la manopola premuta per 3-5 secondi ancora per impegnare il sistema di sicurezza.
- Se il gas non si accende dopo aver premuto e rilasciato la manopola, ripetere la stessa procedura tenendo la manopola premuta per 15 secondi.

PERICOLO:
Rilasciare il tasto se il bruciatore non è acceso entro 15 secondi. Aspettare almeno 1 minuto prima di riprovare. C'è il rischio di accumulo di gas ed esplosione!

Bruciatore wok

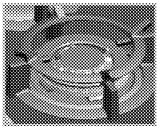

I bruciatori wok aiutano a cucinare in modo più veloce. Il wok, particolarmente usato nella cucina asiatica, è un tipo di pentola profonda e con fondo piatto fatta di fogli di metallo, usata per cucinare verdure e carni tritate con fiamma forte e in poco tempo.
Poiché gli alimenti sono cotti con fiamma forte e in poco tempo in tali pentole che conducono il calore in modo rapido e uniforme, i valori nutrizionali degli alimenti stessi è preservato e le verdure restano croccanti.
Si può usare il bruciatore wok anche per le normali pentole.
Se si desidera usare pentole regolari su un bruciatore wok, bisogna estrarre il poggiapentola per wok dal piano cottura.

6 Manutenzione e cura

Informazioni generali

La vita di servizio dell'apparecchio si allunga e problemi frequenti diminuiscono se l'apparecchio è pulito ad intervalli regolari.

PERICOLO:
Scollegare l'apparecchio dalla rete elettrca prima di avviare i lavori di manutenzione e pulizia.
C'è il rischio di shock elettrico!

PERICOLO:
Consentire all'apparecchio di raffreddarsi prima di pulirla.
Le superfici calde possono provocare ustioni!

- Pulire completamente l'apparecchio dopo ogni uso. In questo modo sarà possibile rimuovere i residui di cottura con maggiore facilità, evitando così che questi residui brucino all'uso successivo dell'apparecchio.
- Non sono necessari agenti di pulizia speciali per la pulizia dell'apparecchio. Usare acqua calda con detersivo liquido, un panno morbido o una spugna per pulire l'apparecchio e asciugare con un panno asciutto.
- Assicurare sempre che il liquido in eccesso sia completamente asciugato dopo la pulizia e che tutti gli schizzi siano immediatamente asciugati.
- Non usare agenti di pulizia che contengono acido o cloro per pulire le superfici e la maniglia in acciaio inox. Usare un panno morbido con un detergente liquido (non abrasivo) per pulire queste parti, prestando attenzione a pulire in un'unica direzione.

La superficie può danneggiarsi a causa di alcuni detergenti o materiali di pulizia.
Non usare detergenti aggressivi, polvere/creme pulenti o oggetti taglienti durante la pulizia.

Non usare pulitori a vapore per pulire l'apparecchio poiché ciò potrebbe provocare uno shock elettrico.

Pulizia del piano cottura

Piano cottura a gas

1. Rimuovere e pulire i poggiapentola e le coperture dei bruciatori.
2. Pulire il piano cottura.
3. Installare le coperture dei bruciatori e assicurarsi che siano posizionati correttamente.
4. Quando si installano i grill superiori, prestare attenzione a posizionare i poggiapentola in modo che i bruciatori siano al centro.

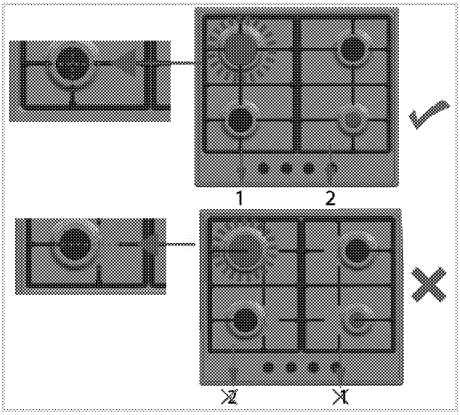

Pulizia del pannello di controllo

Pulire pannello di controllo e le manopole con un panno umido e asciugare.

Non rimuovere tasti/manopole per pulire il pannello di controllo.
Il pannello di controllo può danneggiarsi!

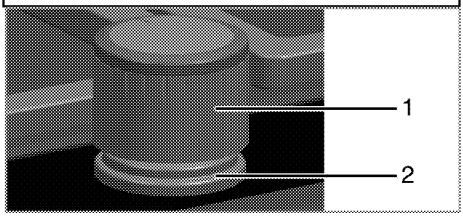

1 Manopola
2 Guarnizione

Non rimuovere per la pulizia le guarnizioni sotto alle manopole.

7 Ricerca e risoluzione dei problemi

L'apparecchio emette rumori metallici durante riscaldamento e raffreddamento.

- Quando le parti di metallo si riscaldano, possono espandersi e provocare rumori. →→→ *Non è guasto.*

Non c'è la scintilla di accensione.

- Corrente assente. →→→ *Controllare i fusibili nella scatola dei fusibili.*

Non c'è gas.

- La valvola principale del gas è chiusa. →→→ *Aprire la valvola del gas.*
- Il tubo del gas è piegato. →→→ *Installare correttamente il tubo del gas.*

I bruciatori non funzionano bene o non funzionano affatto.

- I bruciatori sono sporchi. →→→ *Pulire i componenti dei bruciatori.*
- I bruciatori sono bagnati. →→→ *Asciugare i componenti dei bruciatori.*
- Il coperchio del bruciatore non è montato in modo sicuro. →→→ *Montare correttamente il coperchio del bruciatore.*
- La valvola del gas è chiusa. →→→ *Aprire la valvola del gas.*
- Il cilindro del gas è vuoto (quando si usa GPL). →→→ *Sostituire il cilindro del gas.*

Consultare l'agente autorizzato per l'assistenza o il rivenditore dove è stato acquistato l'apparecchio se non si riesce a risolvere il problema nonostante siano state implementate le soluzioni di questa sezione. Non cercare mai di riparare da soli un apparecchio difettoso.

FOR A GOOD REASON

GRUNDIG

www.grundig.com